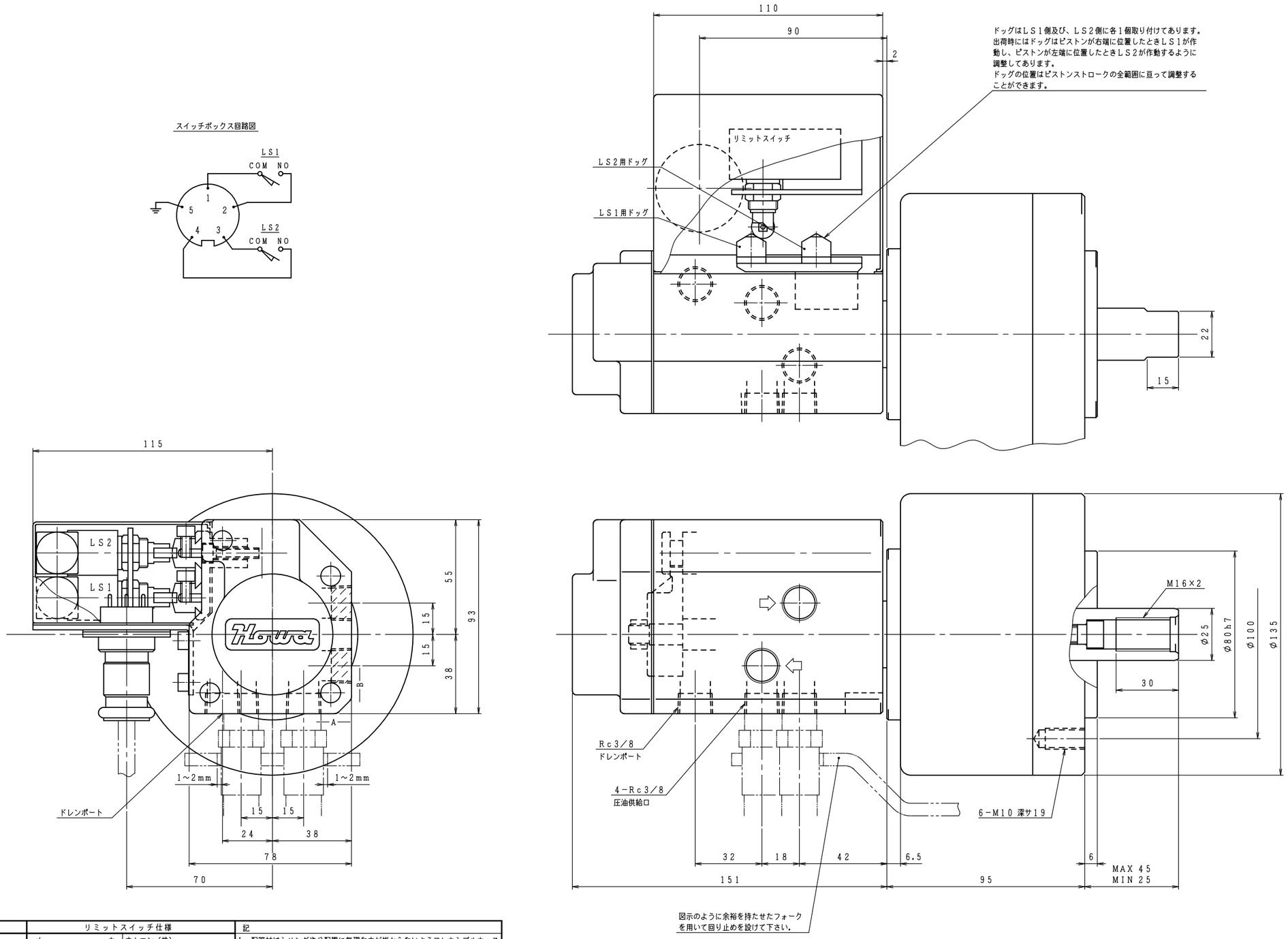


| 仕様 | | |
|---|---|---|
| シリンダ形番 | | HH11C100 |
| シリンダ内径 | | 100 mm |
| ピストンストローク | | 20 mm |
| 受圧面積 | 押側 | 75.4 cm² |
| | 引側 | 72.0 |
| 使用油圧力 | 最大 | 3.4 MPa |
| | 常用 | |
| 最高使用回転数 | | 5000 r/min |
| 質量 | | 7.5 kg |
| 慣性モーメント | | この値の4倍のGD²に相当します。 0.013 kg·m² |
| 総ドレン量 | | 0.35 L/min<br>油圧力：3.0 MPa<br>油 温：50℃（出口）<br>回転数：最高使用回転数<br>粘 度：ISO VG32相当 |
| ドレンポート許容背圧：0.015MPa | | |
| (1 kN=101.97 kgf, 1 MPa=10.197 kgf/cm²) | | |

| リミットスイッチ仕様 | |
|---|---|
| メーカ | オムロン（株） |
| 形番 | ZC-Q2255 |
| 最大電圧 | AC 250V |
| 最大抵抗負荷 | 10A（250V時） |

| 使用コネクタ | |
|---|---|
| メーカ | （株）七星科学研究所 |
| プラグ | NCS-255-P |
| レセプタクル | NCS-255-R（丸フランジ） |

記

1. 配管材はシリンダや分配器に無理な力が掛からないようフレキシブルホースを使用して下さい。
2. 分配器は機台に固定せず，図示のような余裕を持たせたフォークを用いて回り止めを設けて下さい。
3. コネクタにはコードを付属いたしませんので，貴社にてご用意願います。
4. 配管ポートはA面，B面のどちらでも使用できます。
5. 使用油圧力は当シリンダ単体での値です．チャックの仕様欄で指示された値に合わせて使用して下さい。

外注先コード

図面配布部数

| | | | |
|---|---|---|---|
| 納品書 | | 90 | |
| 06 | | 93 | |
| | | 94 | |
| | | 95 | |
| 31 | | 96 | |
| 32 | | 97 | |
| 38 | | 98 | |
| 43 | | 99 | |
| 51 | | M[illegible] | |
| 62A | | 技術 | |
| 62B | | 品・検 | |
| 68 | | | |
| 71 | | 生産 | |
| 76 | | 資定 | |
| 81 | | 設計 | |
| | | 計 | |

| 除去加工品 | | m | 〃 |
|---|---|---|---|
| 0.5以上 | 3以下 | ±0.1 | ±0.2 |
| 3〃 | 6〃 | ±0.2 | ±0.3 |
| 6〃 | 30〃 | ±0.2 | ±0.5 |
| 30〃 | 120〃 | ±0.3 | ±0.8 |
| 120〃 | 400〃 | ±0.5 | ±1.2 |
| 400〃 | 1000〃 | ±0.8 | ±2.0 |

| 購入品 | 鋳鍛品 | 定級 |
|---|---|---|
| ドレス品 | B級 | C級 |

納入先

○計画図 ◎納入仕様図
○見積図 ○製作図

| 符号 | 訂正記事 | 承認日付 | 承認 | 点検 | 担当 |
|---|---|---|---|---|---|
| 5 | | | | | |
| 4 | | | | | |
| 3 | | | | | |
| 2 | | | | | |
| 1 | | | | | |

尺度 SCALE 1:1

HH11C100

承認 APPROVED 日付 | 点検 CHECKED 日付 | 担当 DESIGNED 日付

名称 TITLE 回転油圧シリンダ（スイッチ付）

豊和工業株式會社
HOWA MACHINERY, LTD.

図番 DRAWING NO. B－5121B

A1