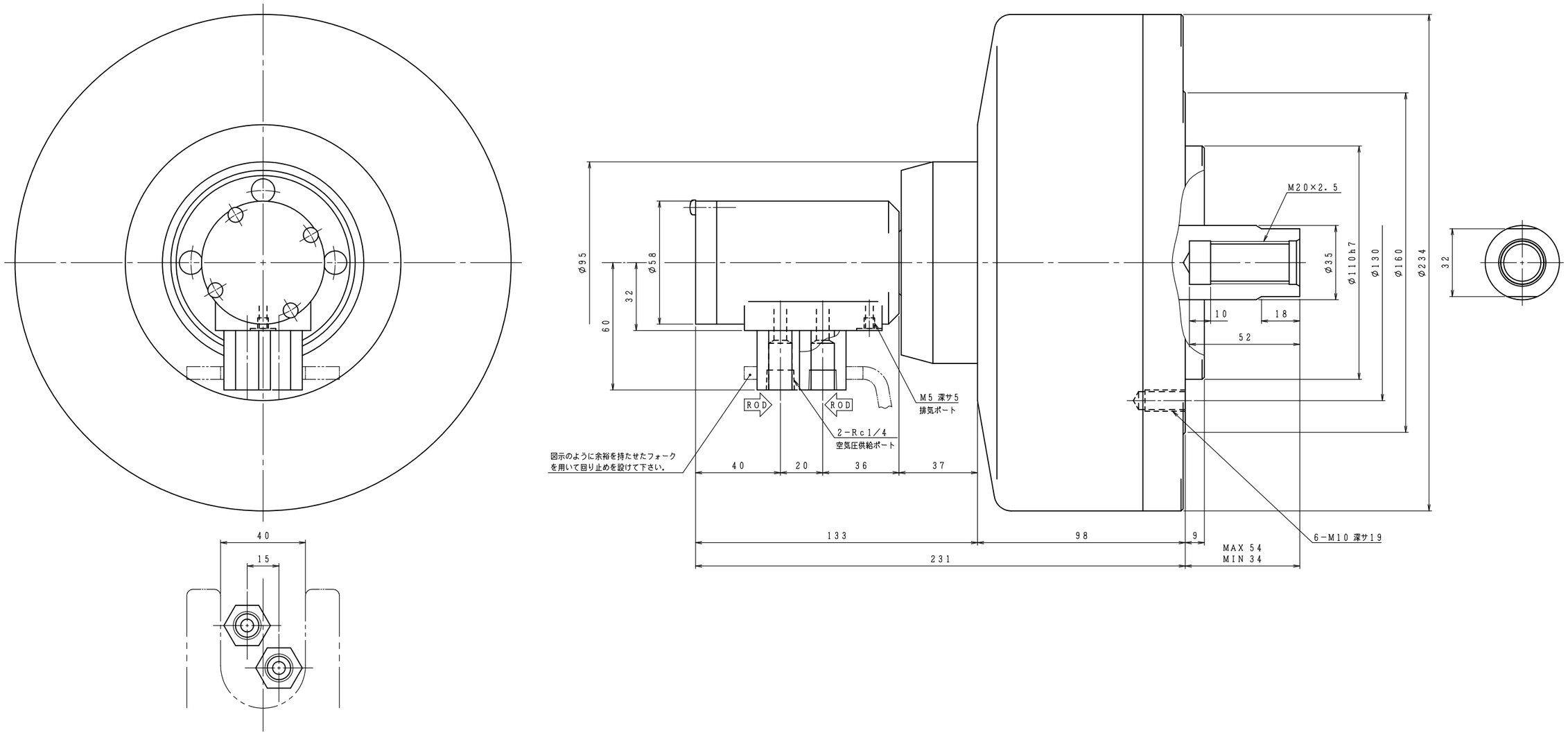

外注先コード

図面配布部数	
	90
熱処理	91
06	93
	94
	95
31	96
32	97
38	98
43	99
51	M¾
62A	技術
62B	品・検
68	
71	生産
76	資定
81	設計
	計

除去加工品	m	c
0.5以上 3以下	±0.1	±0.2
3を〃 6 〃	±0.1	±0.3
6 〃 30 〃	±0.2	±0.5
30 〃 120 〃	±0.3	±0.8
120 〃 400 〃	±0.5	±1.2
400 〃 1000 〃	±0.8	±2.0

鋳鉄品	精鋳	並鋳
プレス品	B級	C級

仕様		
シリンダ形番		H05CHB200
シリンダ内径		200 mm
ピストンストローク		20 mm
受圧面積	押側	311.0 cm²
	引側	301.4
使用空気圧力	最大	0.8 MPa
	常用	
最高使用回転数		4500 r/min
質量		16.2 kg
慣性モーメント		この値の4倍がGD²に相当します。 0.093 kg·m²
空気漏洩量		0.40 L/sec (A.N.R.)
不つりあい量：シリンダ外周にて 3g以下。(JIS B0905 8 mm/s相当)		
(1 kN=101.97 kgf, 1 MPa=10.197 kgf/cm²)		

記

1. 配管材はシリンダや分配器に無理な力が掛からないようフレキシブルホースを使用して下さい。
2. 分配器は機台に固定せず，図示のような余裕を持たせたフォークを用いて回り止めを設けて下さい。
3. 清浄で適切に潤滑油を混入させた圧縮空気を用いないと，各部の摩耗を促進し，製品の寿命を著しく縮める結果となるこがあります。
フィルタのろ過度は5μm以下，潤滑油種はISO VG32相当のものをご使用下さい。
4. 排気ポートからは通常，仕様欄の空気漏洩があります．水分の多い空気を用いると油の混入した水滴が落ちる場合があります．このため，水分が悪い影響を与える場合は，影響を及ぼさない場所まで配管しておいて下さい。
5. 使用空気圧力は当シリンダ単体での値です．チャックの仕様欄で指示された値に合わせて使用して下さい。

符号	訂正記事	承認日付	承認	点検	担当
5					
4					
3					
2					
1					

Ⓢ

納入先

○計画図 ◎納入仕様図
○見積図 ○製作図

尺度 SCALE 1:1

H05CHB200

承認 APPROVED	点検 CHECKED	担当 DESIGNED
日付	日付	日付

名称 TITLE
逆止弁付回転エアーシリンダ

図番 DRAWING NO. B−5081E

豊和工業株式會社
HOWA MACHINERY, LTD.

A1