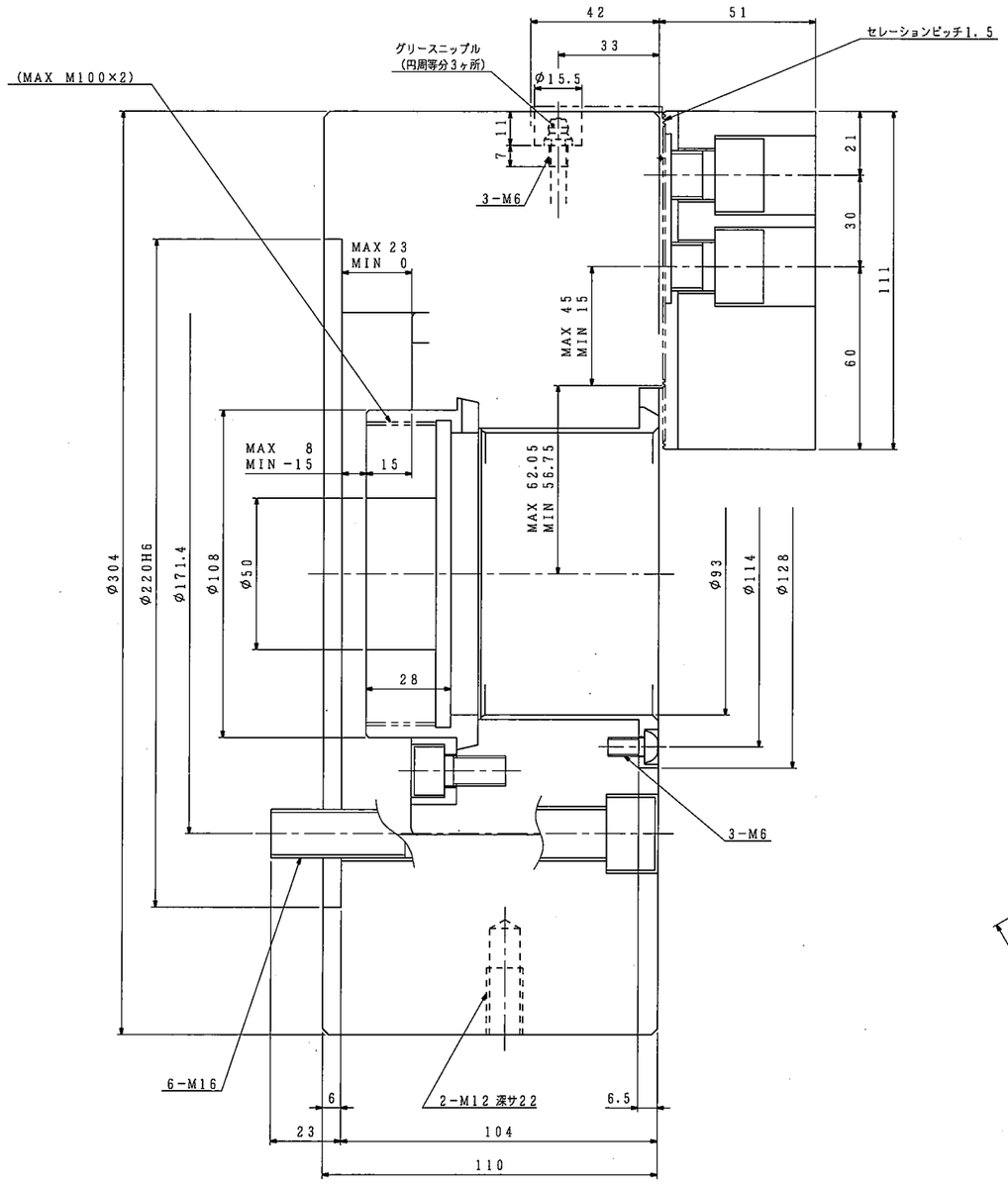

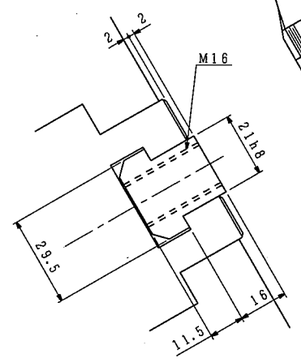

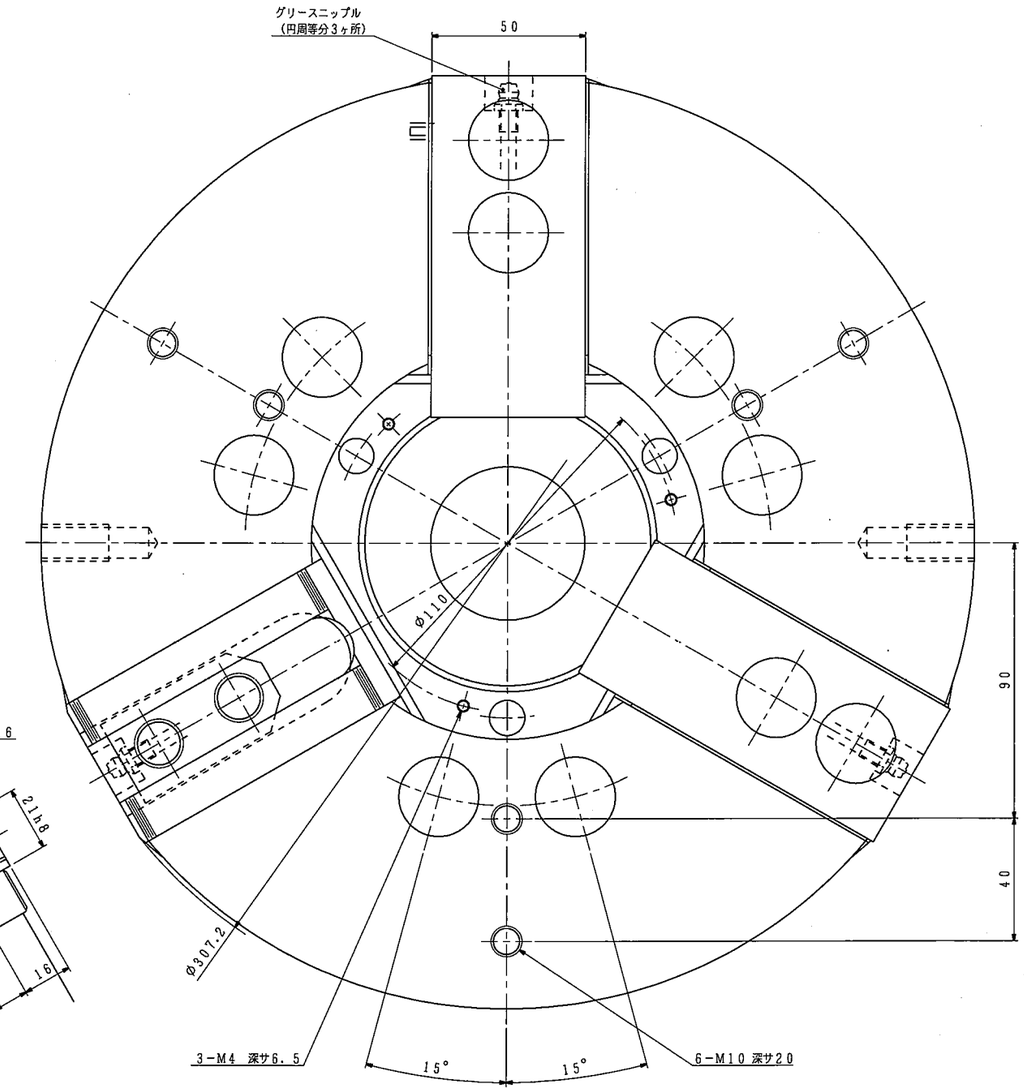

仕様値を超えるシリンダ力を加えると，チャックが破損する恐れがあります．

仕様			納入品目		記
チャック形番	H3KTA12		H3KTA12	1台	1．左記仕様値はこのチャックの最大値を示します．使用油圧力は切削条件およびワーク剛性を考慮のうえ，貴社にて決定願います．
シリンダ形番					
プランジャストローク	23 mm		標準付属品・工具	1式	2．内径把握時のシリンダ力は，許容シリンダ力の1／2以下としてください．
ジョーのストローク（直径）	最大	10.6 mm			
	常用				3．チャック本体への潤滑油の供給は，付属の取扱説明書に基づいて，使用環境，使用する切削油の種類等を考慮した上で，図示グリースニップルより定期的に実施願います．
使用油圧力	最大	MPa			
	常用				
許容シリンダ力	55 kN				推奨油種：モリコートEPグリース
把握力（許容シリンダ力時）	144 kN				メーカ：東レ・ダウコーニング（株）
把握トルク（〃）	N·m				
最高使用回転数	3300 r/min				
質量	57.2 kg				
慣性モーメント	この値のG.D²に相当します． 0.74 kg·m²				
標準生爪による最大把握径	304 mm				
標準生爪による最小把握径	34 mm				

(1 kN=101.97 kgf, 1 MPa=10.197 kgf/cm²)

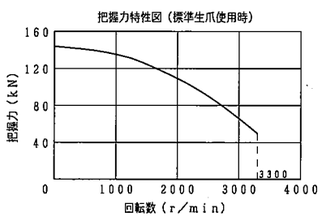

外注先コード

図面配布部数

鋳物用		30	
06		31	
		33	
		34	
		35	
31		36	
32		37	
38		38	
43		39	
51	材質		
62A	焼鈍		
62B	品・焼		
66			
71	生産		
76	検査		
81	発送		
	H		

除去加工品	m	C
0.5以上 3以下	±0.1	±0.2
3を超え 6 〃	±0.1	±0.3
6 〃 30 〃	±0.2	±0.5
30 〃 120 〃	±0.3	±0.8
120 〃 400 〃	±0.5	±1.2
400 〃 1000 〃	±0.8	±2.0
鋳物品	鍛造品	溶接品
プレス品	B級	C級

納入先

○計画図 ◎納入仕様図 ○見積図 ○製作図

尺度 SCALE 1:1

H3KTA12

承認 APPROVED　点検 CHECKED　担当 DESIGNED

日付　日付　日付

名称 TITLE 楔形3爪ビッグホローチャック

図番 DRAWING NO. B-806

豊和工業株式會社 HOWA MACHINERY, LTD.

符号	訂正記事	承認日付	承認	点検	担当
5					
4					
3					
2					
1					

A1