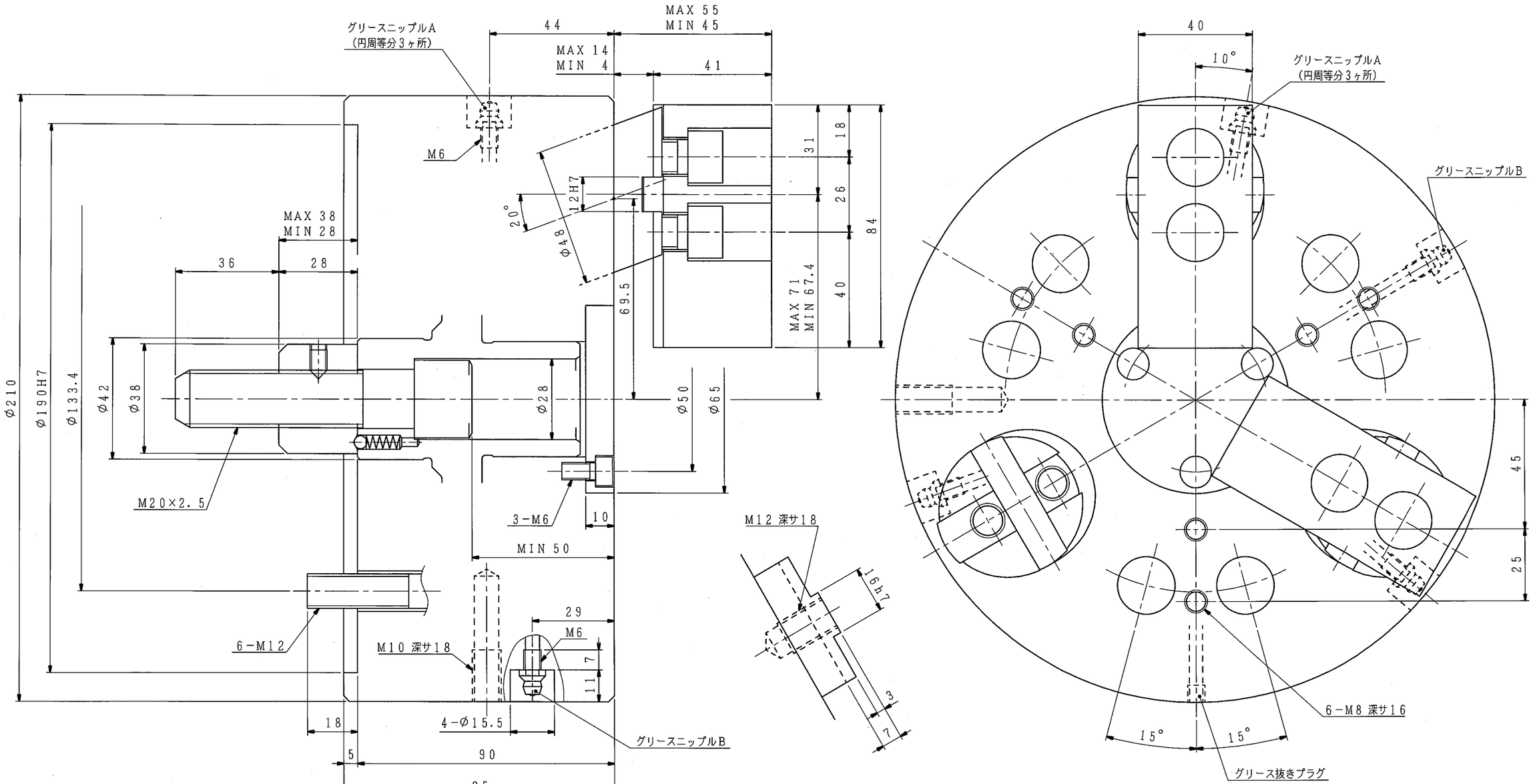

把握力特性図（標準生爪使用時）

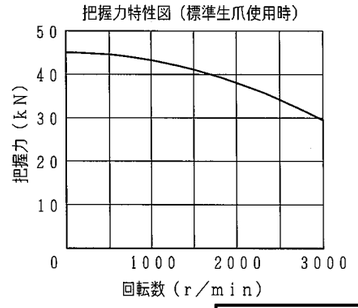

外注先コード

図面配布部数			
		90	
熱処理		91	
06		93	
		94	
		95	
31		96	
32		97	
38		98	
43		99	
51		M2	
62A		技術	
62B		品・検	
68			
71		生産	
76		査定	
81		設計	
		計	

除去加工品	m	c
0.5以上 3以下	±0.1	±0.2
3をこえ 6 〃	±0.2	±0.3
6 〃 30 〃	±0.2	±0.5
30 〃 120 〃	±0.3	±0.8
120 〃 400 〃	±0.5	±1.2
400 〃 1000 〃	±0.8	±2.0
鋳鉄品	精級	並級
プレス品	B級	C級

仕様			納入品目		記
チャック形番	H011MC8		H011MC8	1台	1. 左記仕様値はこのチャックの最大値を示します．使用油圧力は切削条件およびワーク剛性を考慮のうえ，貴社にて決定願います．
シリンダ形番					
プランジャストローク	10 mm		標準付属品・工具	1式	2. チャック本体への潤滑油の供給は，付属の取扱説明書に基づいて，使用環境，使用する切削油の種類等を考慮した上で，図示グリースニップルより定期的に実施願います．
ジョーのストローク（直径）	最大	7.2 mm			推奨油種：モリコートEPグリース
	常用				メーカ　：東レ・ダウコーニング（株）
使用油圧力	最大	MPa			
	常用				
許容シリンダ力	25 kN				
把握力（許容シリンダ力時）	45 kN				
把握トルク（　〃　）	N・m				
最高使用回転数	3000 r/min				
質量	26 kg				
慣性モーメント	この値の4倍がGD²に相当します．	0.15 kg・m²			

(1 kN=101.97 kgf, 1 MPa=10.197 kgf/cm²)

符号	訂正記事	承認日付	承認	点検	担当
5					
4					
3					
2					
1					

納入先

○計画図　◎納入仕様図
○見積図　○製作図

尺度 SCALE 1:1

承認 APPROVED	点検 CHECKED	担当 DESIGNED
日付	日付	日付

名称 TITLE: ドローダウンチャック

図番 DRAWING NO. B-431B

H011MC8

豊和工業株式會社
HOWA MACHINERY, LTD.

A2