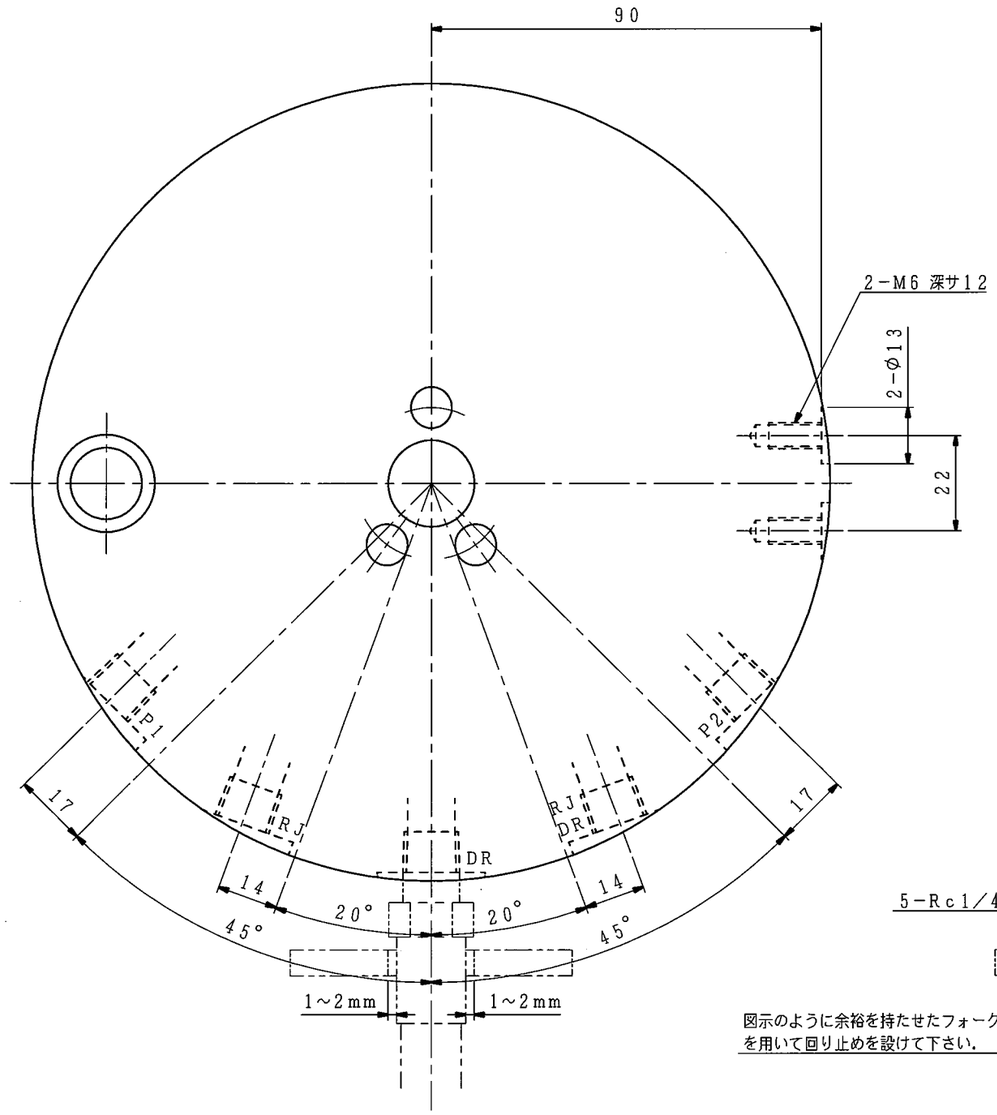

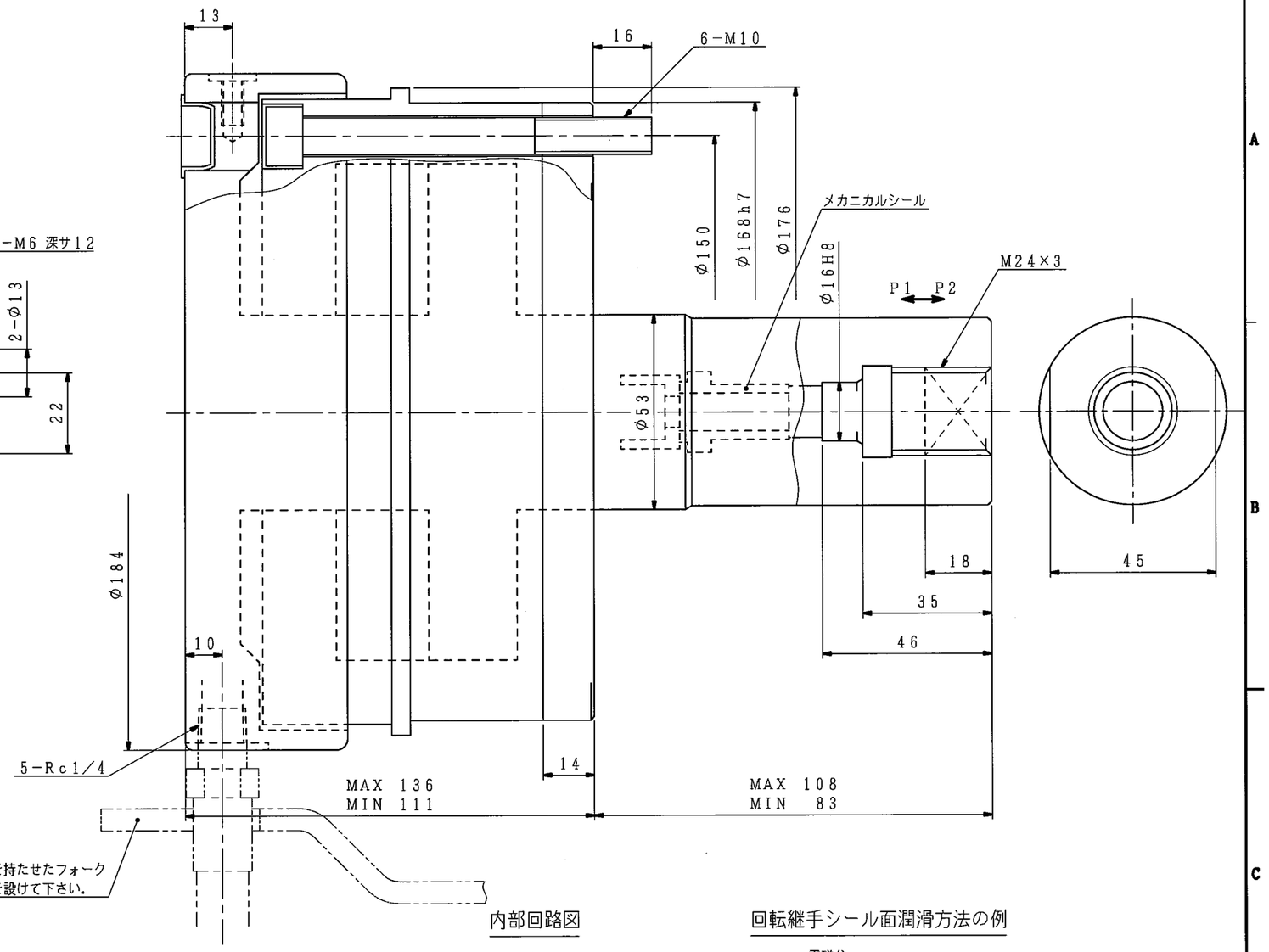

内部回路図

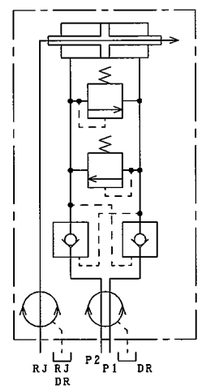

回転継手シール面潤滑方法の例

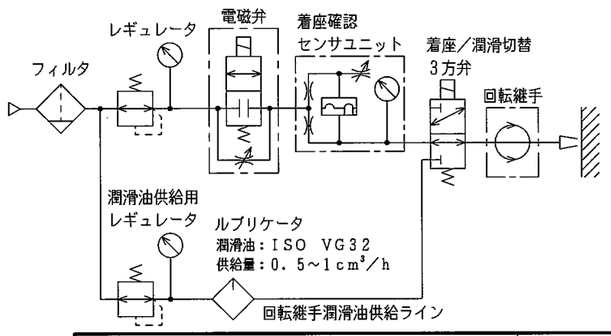

仕様		
シリンダ形番		C1SB135×25
シリンダ内径		135 mm
ピストンストローク		25 mm
受圧面積	押側	121.1 cm²
	引側	121.1 cm²
使用油圧力	最大	3.5 MPa
	常用	
最高使用回転数		5000 r/min
質量		15 kg
慣性モーメント		この値の4倍がGD²に相当します。 0.048 kg·m²
総ドレン量		0.35 L/min 油圧力：3.0 MPa 油温：50℃（出口） 回転数：最高使用回転数 粘度：ISO VG32相当
ドレンポート許容背圧：0.015MPa		
不つりあい量：シリンダ外周にて2.4g以下。（JIS B0905 8 mm/s相当）		
(1 kN=101.97 kgf, 1 MPa=10.197 kgf/cm²)		

回転継手部仕様		
使用流体	空気またはクーラント（＊1）	
最高使用圧力	空気	0.5 MPa
	クーラント	0.8 MPa
1．着座確認用エアー回路には，シール面潤滑のため，図示例のような方法で潤滑油を供給してください。		
（潤滑油：ISO VG32，供給量：0.5〜1cm³/h）		
（＊1）その他の流体については弊社にお問い合わせ下さい。		

記

1．配管材はシリンダや分配器に無理な力が掛からないようフレキシブルホースを使用して下さい。
2．分配器は機台に固定せず，図示のような余裕を持たせたフォークを用いて回り止めを設けて下さい。
3．使用油圧力は当シリンダ単体での値です．チャックの仕様欄で指示された値に合わせて使用して下さい。
4．RJDRポートより漏れが生じた場合は，取扱説明書を参照してメカニカルシールを交換して下さい。

外注先コード

図面配布部数		
		90
熱処理		91
06		93
		94
		95
31		96
32		97
38		98
43		99
51		M²
62A	技術	
62B	品・検	
68		
71	生産	
76	査定	
81	設計	
	部	

除去加工品	m	c
0.5以上 3以下	±0.1	±0.2
3をこえ 6〃	±0.1	±0.3
6〃 30〃	±0.2	±0.5
30〃 120〃	±0.3	±0.8
120〃 400〃	±0.5	±1.2
400〃 1000〃	±0.8	±2.0
鋳鉄品	精級	並級
プレス品	B級	C級

符号	訂正記事	承認日付	承認	点検	担当
5					
4					
3					
2					
1					

納入先

○計画図 ◎納入仕様図
○見積図 ○製作図

尺度 SCALE 1:1

C1SB135×25

承認 APPROVED 日付
点検 CHECKED 日付
担当 DESIGNED 日付

名称 TITLE 回転油圧シリンダ

図番 DRAWING NO. B−5204D

豊和工業株式會社
HOWA MACHINERY, LTD.

A2