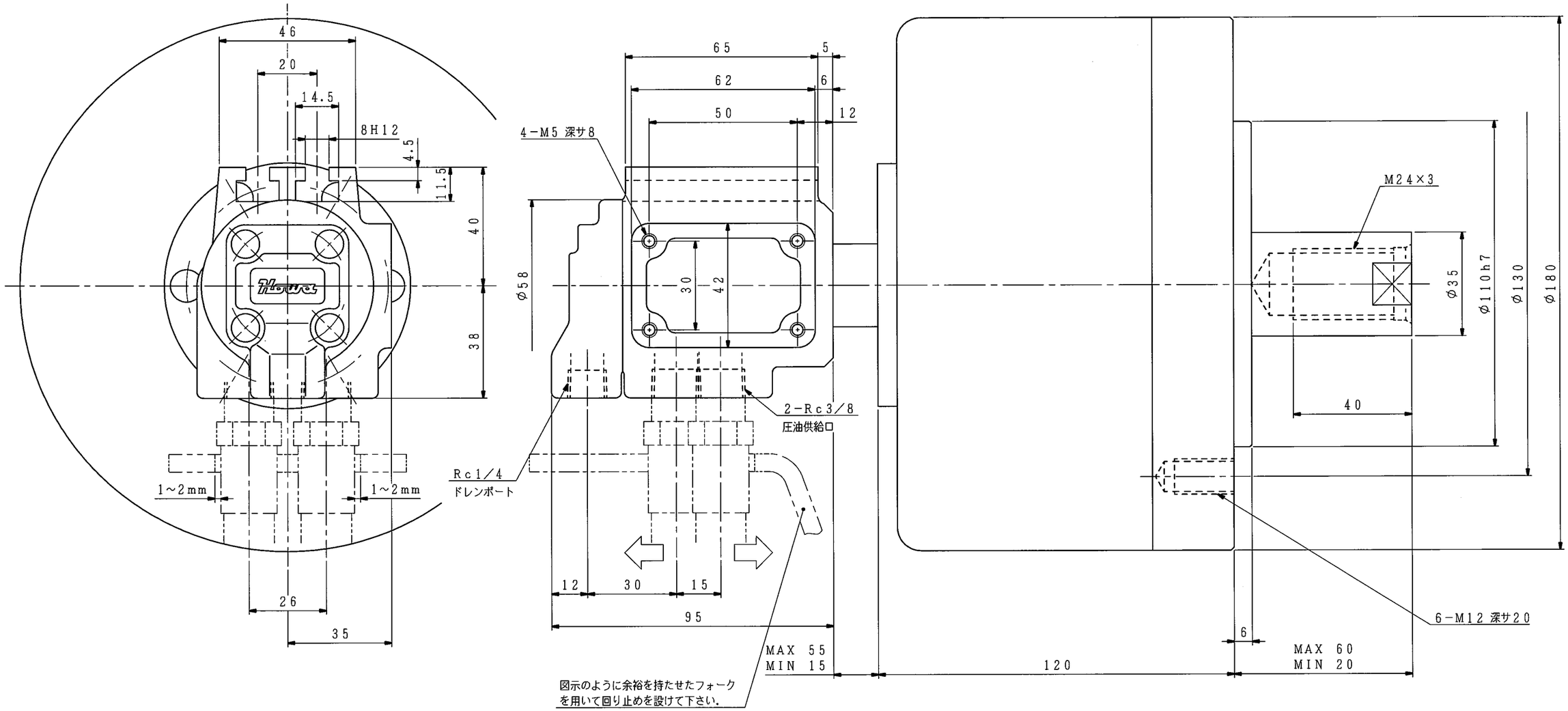

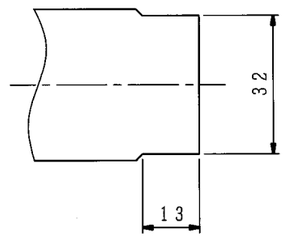

外注先コード

図面配布部数	
	90
納処理	91
06	93
	94
	95
31	96
32	97
38	98
43	99
51	M
62A	技術
62B	品・検
68	
71	生産
76	査定
81	設計
	計

仕様		
シリンダ形番		HH56C140
シリンダ内径		140 mm
ピストンストローク		40 mm
受圧面積	押側	146.2 cm²
	引側	142.7
使用油圧力	最大	3.4 MPa
	常用	
最高使用回転数		3000 r/min
質量		9.2 kg
慣性モーメント	この値の4倍がGD²に相当します。	0.035 kg·m²
総ドレン量		0.35 L/min 油圧力：3.0 MPa 油温：50℃（出口） 回転数：最高使用回転数 粘度：ISO VG32相当
ドレンポート許容背圧：0.015MPa		
(1 kN=101.97 kgf, 1 MPa=10.197 kgf/cm²)		

記
1．配管材はシリンダに無理な力が掛からないようフレキシブルホースを使用して下さい。
2．分配器は機台に固定せず，図示のような余裕を持たせたフォークを用いて回り止めを設けて下さい。
3．使用油圧力は当シリンダ単体での値です．チャックの仕様欄で指示された値に合わせて使用して下さい。

除去加工品	m	c
0.5以上 3未満	±0.1	±0.2
3以上 6 〃	±0.1	±0.3
6 〃 30 〃	±0.2	±0.5
30 〃 120 〃	±0.3	±0.8
120 〃 400 〃	±0.5	±1.2
400 〃 1000 〃	±0.8	±2.0
鋳鉄品	精級	並級
プレス品	B級	C級

符号	訂正記事	承認日付	承認	点検	担当
5					
4					
3					
2					
1					

納入先

○計画図 ◎納入仕様図
○見積図 ○製作図

尺度 SCALE 1:1

承認 APPROVED 日付 | 点検 CHECKED 日付 | 担当 DESIGNED 日付

HH56C140

名称 TITLE 回転油圧シリンダ

図番 DRAWING NO. B－5175B

豊和工業株式會社
HOWA MACHINERY, LTD.

A2