スイッチボックス回路図

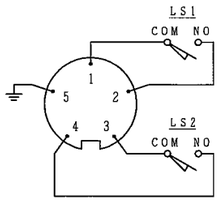

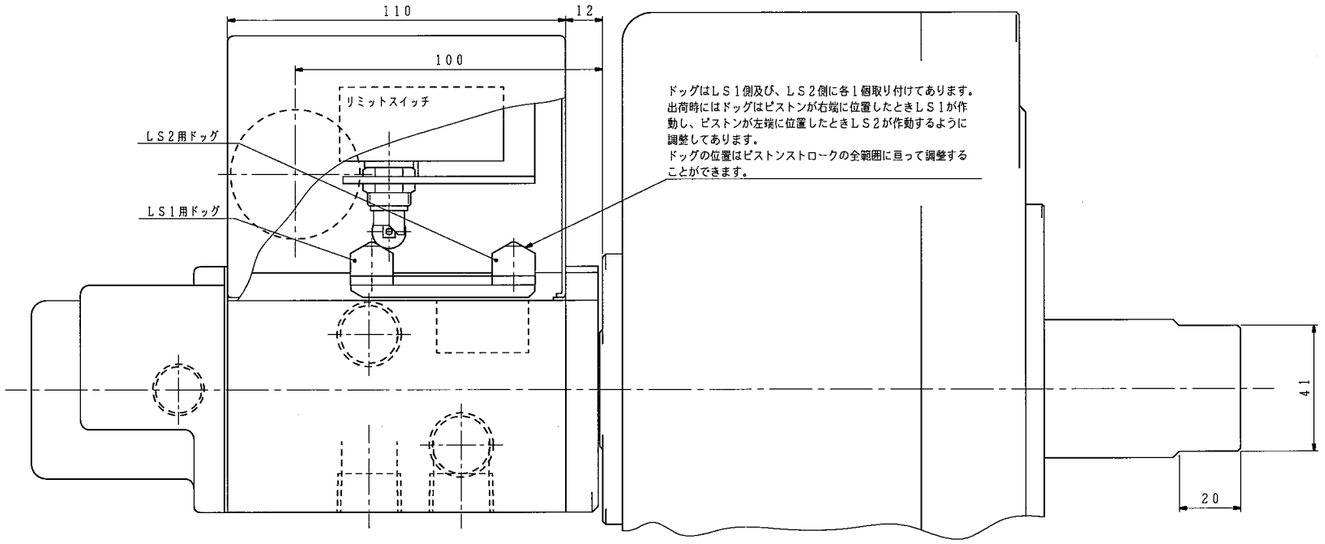

ドッグはLS1側及び、LS2側に各1個取り付けてあります。
出荷時にはドッグはピストンが右端に位置したときLS1が作動し、ピストンが左端に位置したときLS2が作動するように調整してあります。
ドッグの位置はピストンストロークの全範囲に亘って調整することができます。

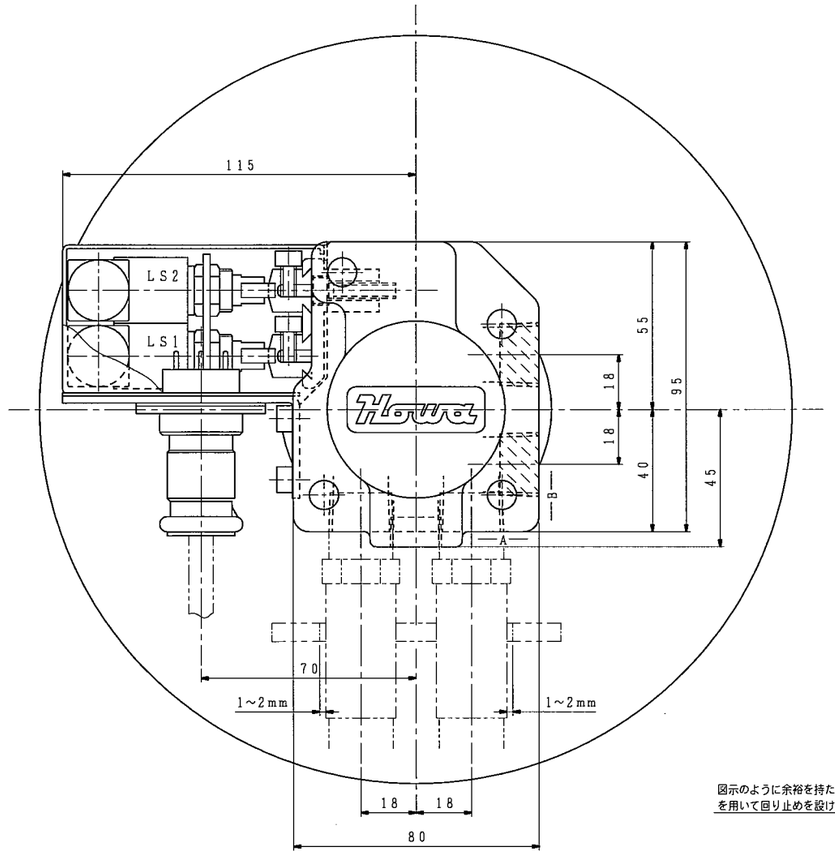

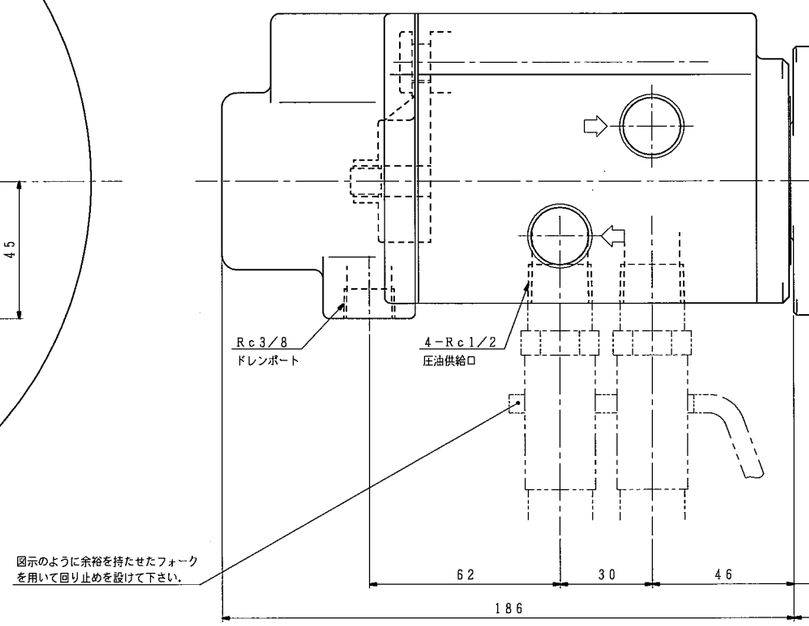

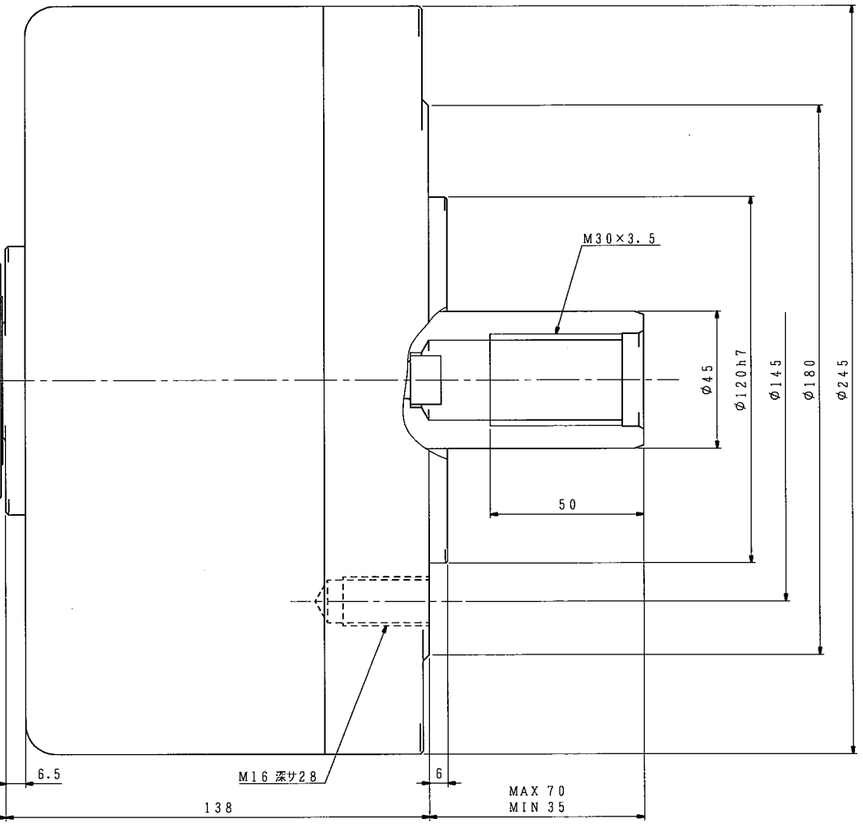

仕様		
シリンダ形番		HH11C200
シリンダ内径		200 mm
ピストンストローク		35 mm
受圧面積	押側	309.7 cm²
	引側	295.8
使用油圧力	最大	3.4 MPa
	常用	
最高使用回転数		4000 r/min
質量		19.5 kg
慣性モーメント	この値のGD²に相当します。	0.13 kg·m²
総ドレン量		0.3 L/min 油圧力：3.0 MPa 油温：50℃（出口） 回転数：最高使用回転数 粘度：ISO VG32相当
ドレンポート許容背圧：0.015MPa		
(1 kN=101.97 kgf, 1 MPa=10.197 kgf/cm²)		

リミットスイッチ仕様	
メーカ	オムロン（株）
形番	ZC-Q2255
最大電圧	AC 250V
最大抵抗負荷	10A（250V時）

使用コネクタ	
メーカ	（株）七星科学研究所
プラグ	NCS-255-P
レセプタクル	NCS-255-R（丸フランジ）

記

1. 配管材はシリンダや分配器に無理な力が掛からないようフレキシブルホースを使用して下さい。
2. 分配器は機台に固定せず，図示のような余裕を持たせたフォークを用いて回り止めを設けて下さい。
3. コネクタにはコードを付属いたしませんので，貴社にてご用意願います。
4. 配管ポートはA面，B面のどちらでも使用できます。
5. 使用油圧力は当シリンダ単体での値です。チャックの仕様欄で指示された値に合わせて使用して下さい。

外注先コード

図面配布部数			
		90	
処理場		91	
06		93	
		94	
		95	
31		96	
32		97	
38		98	
43		99	
51		M1	技術
62A			
623			品・開
68			
71			生産
75			検定
81			設計
			計

粉末加工品	m	C
0.5以上 30T	±0.1	±0.2
30CR 6 ～	±0.2	±0.3
6 ～ 30 ～	±0.2	±0.5
30 ～ 120	±0.3	±0.8
120 ～ 400 ～	±0.5	±1.2
400 ～ 1000 ～	±0.8	±2.0
質量	品番	材質	変更
レス品	B数	C数	

納入先

○計画図 ◎納入仕様図 ○見積図 ○製作図

尺度 SCALE 1:1

HH11C200

承認 APPROVED　点検 CHECKED　担当 DESIGNED　名称 TITLE

回転油圧シリンダ（スイッチ付）

日付　日付　日付

豊和工業株式會社
HOWA MACHINERY, LTD.

図番 DRAWING NO. B-5125B

符号	打正記事	承認日付	承認	点検	担当
5					
4					
3					
2					
1					