スイッチボックス回路図

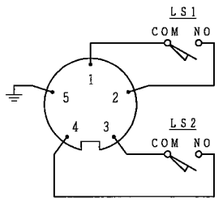

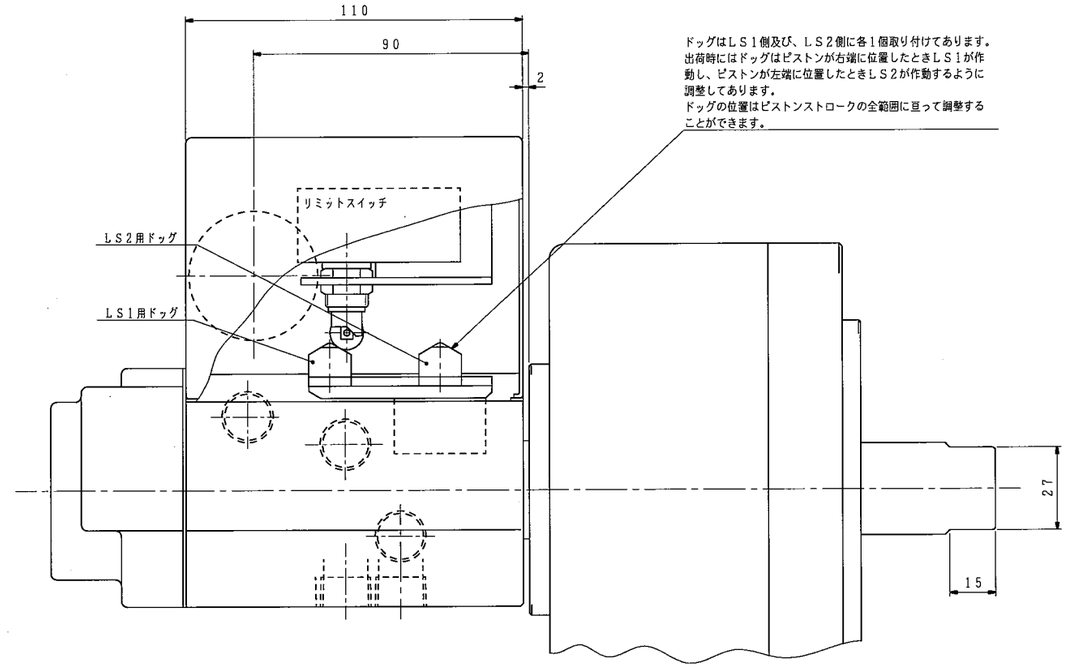

ドッグはＬＳ１側及び、ＬＳ２側に各１個取り付けてあります。
出荷時にはドッグはピストンが右端に位置したときＬＳ１が作動し、ピストンが左端に位置したときＬＳ２が作動するように調整してあります。
ドッグの位置はピストンストロークの全範囲に亘って調整することができます。

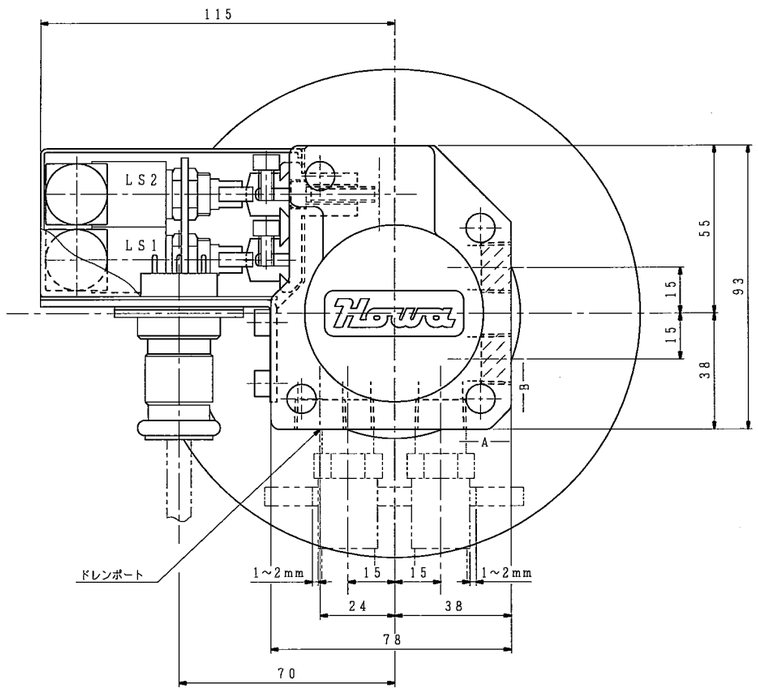

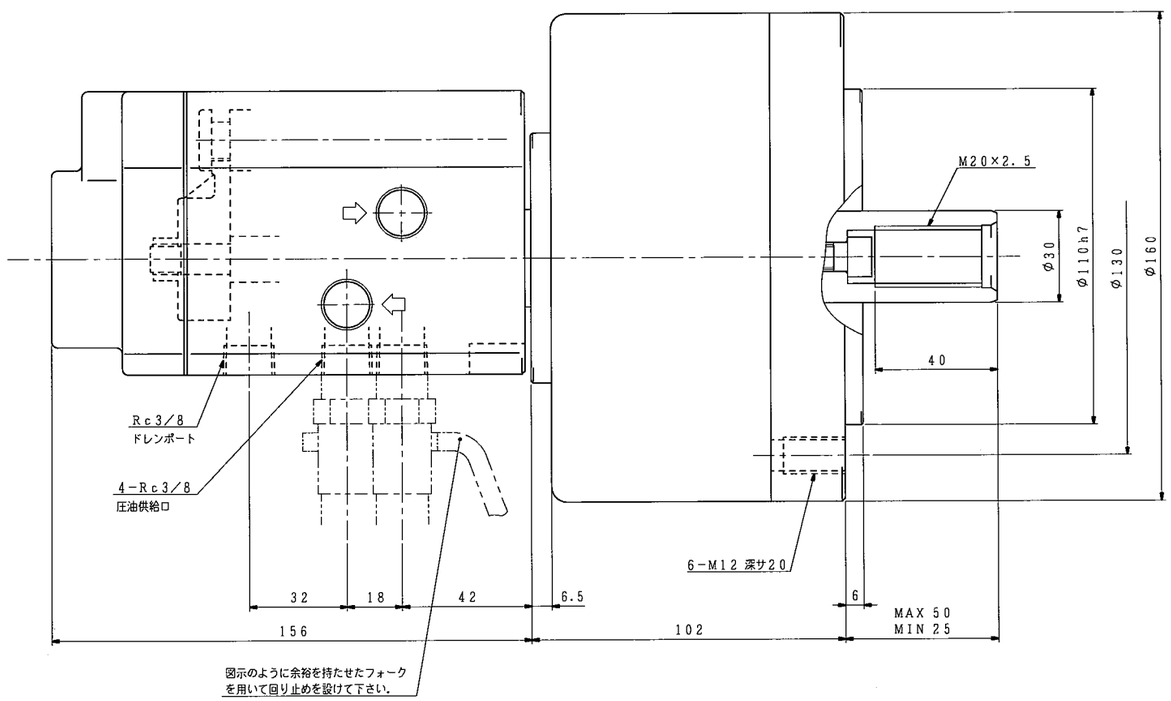

図示のように余裕を持たせたフォークを用いて回り止めを設けて下さい。

仕様		
シリンダ形番		HH11C125
シリンダ内径		125 mm
ピストンストローク		25 mm
受圧面積	押側	119.5 cm²
	引側	114.0
使用油圧力	最大	3.4 MPa
	常用	
最高使用回転数		5000 r/min
質量		9.5 kg
慣性モーメント		0.020 kg·m² (この値のみ(GD²)に関係します。)
総ドレン量		0.35 L/min 油圧力：3.0 MPa 油温：50℃ (出口) 回転数：最高使用回転数 粘度：ISO VG32相当

ドレンポート許容背圧：0.015MPa

(1 kN=101.97 kgf, 1 MPa=10.197 kgf/cm²)

リミットスイッチ仕様	
メーカ	オムロン(株)
形番	ZC-Q2255
最大電圧	AC 250V
最大抵抗負荷	10A (250V時)

使用コネクタ	
メーカ	(株)七星科学研究所
プラグ	NCS-255-P
レセプタクル	NCS-255-R (丸フランジ)

記

1. 配管材はシリンダや分配器に無理な力が掛からないようフレキシブルホースを使用して下さい。
2. 分配器は機台に固定せず，図示のような余裕を持たせたフォークを用いて回り止めを設けて下さい。
3. コネクタにはコードを付属いたしませんので，貴社にてご用意願います。
4. 配管ポートはＡ面，Ｂ面のどちらでも使用できます。
5. 使用油圧力は当シリンダ単体での値です。チャックの仕様欄で指示された値に合わせて使用して下さい。

外注先コード

図面配布部数

熱処理	S8
	S1
BE	S3
	S4
	S5
31	S5
32	S7
35	S8
43	S9
51	M1
S2A	組立
S2B	品・検
G8	
T1	生産
T6	営業
B1	設計
	上司

除去加工品	m	✓
0.5以上 3以下	±0.1	±0.2
3以上 6 〃	±0.2	±0.3
6 〃 30 〃	±0.2	±0.5
30 〃 120 〃	±0.3	±0.8
120 〃 400 〃	±0.5	±1.2
400 〃 1000 〃	±0.8	±2.0

製品	問屋	受注
レス品	出荷	C級

符号	訂正記事	承認日付	承認	点検	担当
3					
2					
1					

納入先

○計画図 ◎納入仕様図
○見積図 ○製作図

尺度 SCALE 1:1

承認 APPROVED 日付 | 点検 CHECKED 日付 | 担当 DESIGNED 日付

名称 TITLE 回転油圧シリンダ（スイッチ付）

図番 DRAWING NO. B−5122B

HH11C125

豊和工業株式會社
HOWA MACHINERY, LTD.