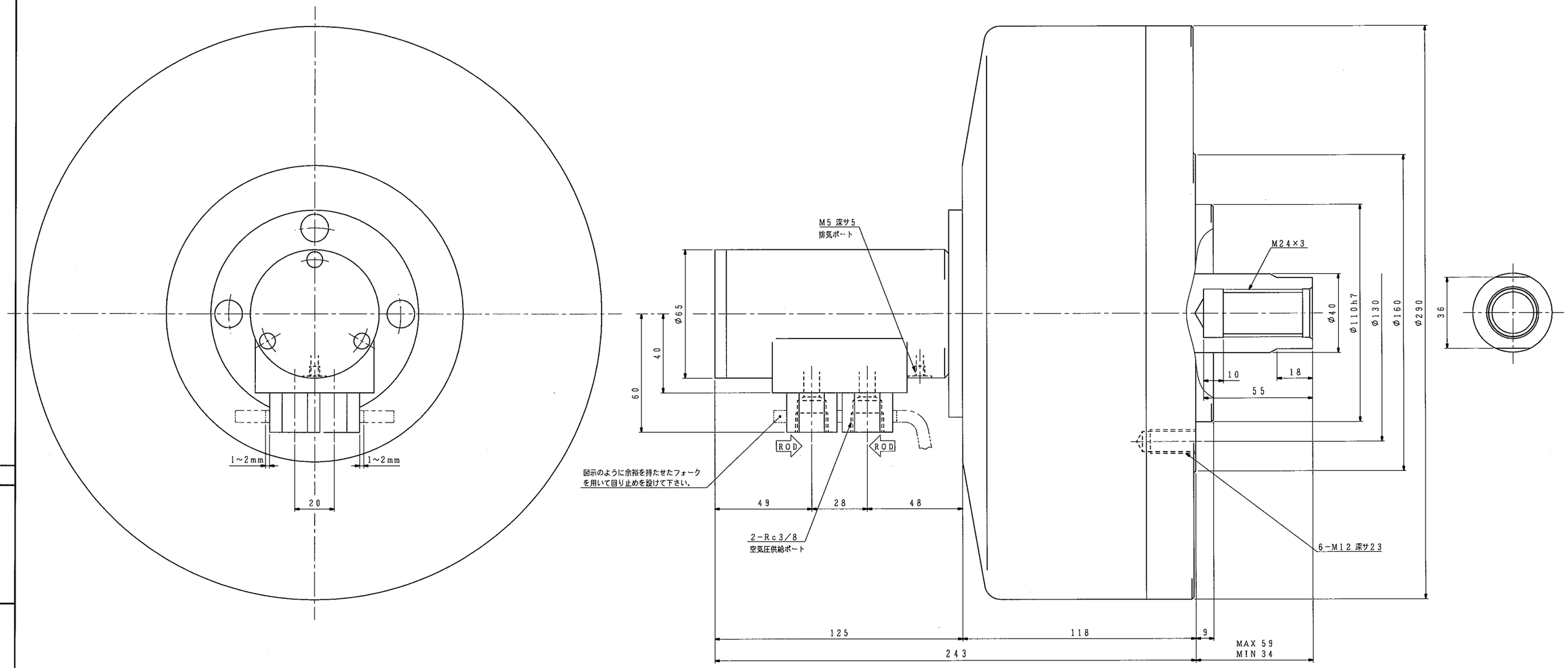


| 仕様 | | | 記 |
|---|---|---|---|
| シリンダ形番 | | H05CH250 | 1. 配管材はシリンダや分配器に無理な力が掛からないようフレキシブルホースを使用して下さい。 |
| シリンダ内径 | | 250 mm | 2. 分配器は機台に固定せず，図示のような余裕を持たせたフォークを用いて回り止めを設けて下さい。 |
| ピストンストローク | | 25 mm | 3. 清浄で適切に潤滑油を混入させた圧縮空気を用いないと，各部の摩耗を促進し，製品の寿命を著しく縮める結果となるこがあります。フィルタのろ過度は5μm以下，潤滑油種はISO VG32相当のものをご使用下さい。 |
| 受圧面積 | 押側 | 486.0 cm² | |
| | 引側 | 473.4 | |
| 使用空気圧力 | 最大 | 0.8 MPa | |
| | 常用 | | |
| 最高使用回転数 | | 3500 r/min | |
| 質量 | | 25.5 kg | 4. 排気ポートからは通常，仕様欄の空気濁渡があります。水分の多い空気を用いると油の混入した水流が落ちる場合があります。このため，水分が悪い影響を与える場合は，影響を及ぼさない場所まで配管しておいて下さい。 |
| 慣性モーメント | | この製品の慣性モーメントは0.22kg・m²に相当します。 0.22 kg・m² | |
| 空気濁渡量 | | 0.55 L/sec (A.N.R.) | |
| | | | 5. 使用空気圧力は当シリンダ単体での値です，チャックの仕様欄で指示された値に合わせて使用して下さい。 |
| 不つりあい量；シリンダ外周にて | | 4g以下. (JIS B0905 8 mm/s相当) | |
| (1 kN=101.97 kgf, 1 MPa=10.197 kgf/cm²) | | | |

外注先コード

図面配布部数

| | | | |
|---|---|---|---|
| 他各部 | | 90 | |
| 06 | | 93 | |
| | | 94 | |
| | | 95 | |
| 31 | | 96 | |
| 32 | | 97 | |
| 38 | | 98 | |
| 43 | | 99 | |
| 51 | | M | |
| 62A | | 技術 | |
| 62B | | 品・機 | |
| 66 | | | |
| 71 | | 生産 | |
| 76 | | 資材 | |
| 81 | | 経理 | |
| | | 計 | |

除去加工品

| | m | c |
|---|---|---|
| 0.5以上 3以下 | ±0.1 | ±0.2 |
| 3を超え 6 〃 | ±0.1 | ±0.2 |
| 6 〃 30 〃 | ±0.2 | ±0.5 |
| 30 〃 120 〃 | ±0.3 | ±0.8 |
| 120 〃 400 〃 | ±0.5 | ±1.2 |
| 400 〃 1000 〃 | ±0.8 | ±2.0 |
| 鋳造品 | 機械 | 溶接 |
| プレス品 | B級 | C級 |

| 符号 | 訂正記事 | 承認日付 | 承認 | 点検 | 担当 |
|---|---|---|---|---|---|
| 3 | | | | | |
| 4 | | | | | |
| 3 | | | | | |
| 2 | | | | | |
| 1 | | | | | |

納入先

○計画図 ◎納入仕様図
○見積図 ○製作図

尺度 SCALE 1:1

H05CH250

承認 APPROVED 点検 CHECKED 担当 DESIGNED

日付 日付 日付

名称 TITLE 回転エアーシリンダ

図番 DRAWING NO. B-5076C

豊和工業株式會社
HOWA MACHINERY, LTD.

Ⓢ