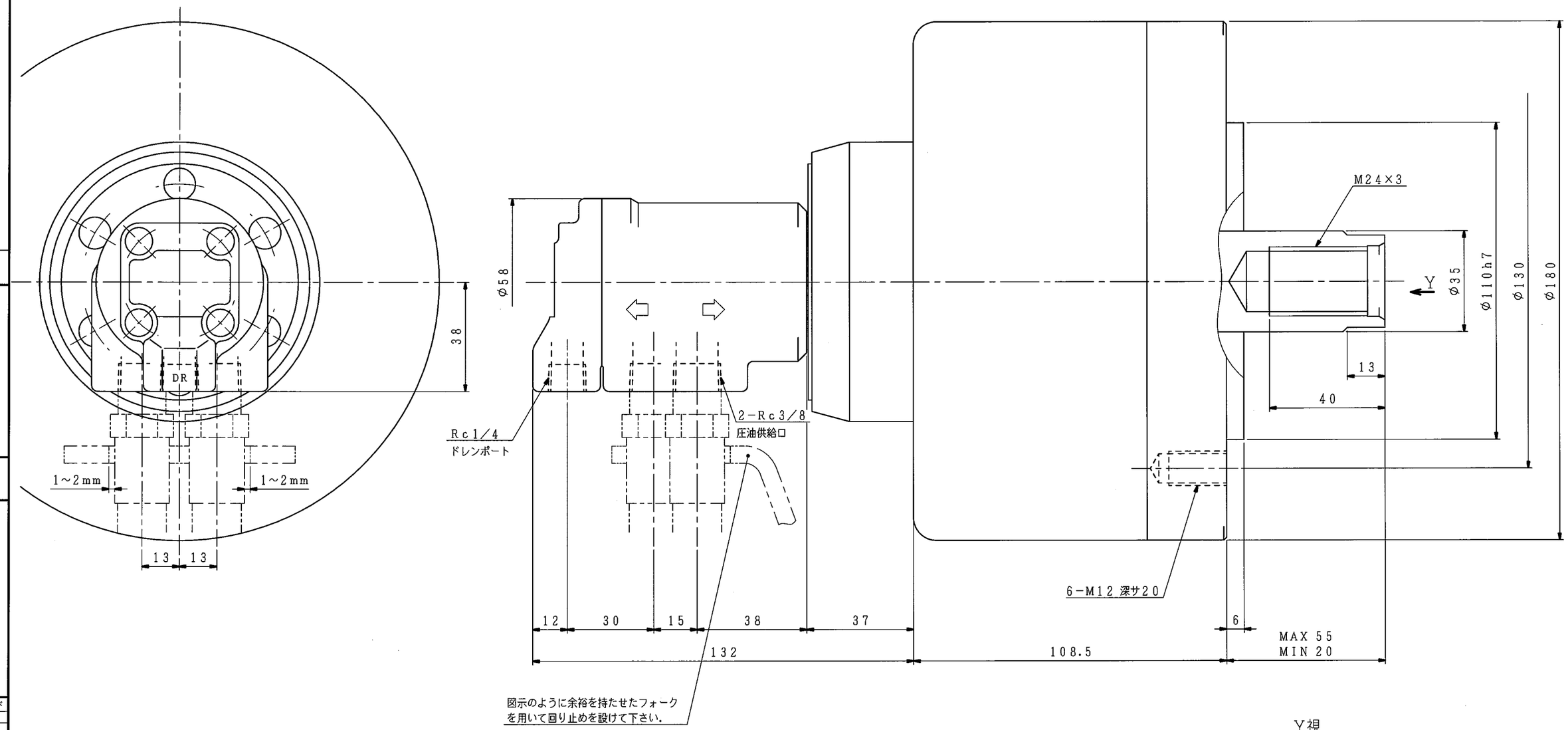

Y視

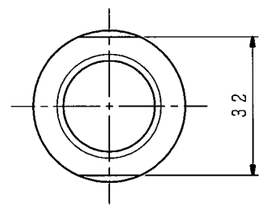

仕様		
シリンダ形番		HH4CB140
シリンダ内径		140 mm
ピストンストローク		35 mm
受圧面積	押側	150.8 cm²
	引側	141.2
使用油圧力	最大	3.4 MPa
	常用	
最高使用回転数		4500 r/min
質量		10.4 kg
慣性モーメント	この値の4倍がGD²に相当します。	0.030 kg・m²
総ドレン量		0.35 L/min 油圧力：3.0 MPa 油温：50℃（出口） 回転数：最高使用回転数 粘度：ISO VG32相当
ドレンポート許容背圧：0.015MPa		
不つりあい量：シリンダ外周にて2.0g以下。（JIS B0905 8 mm/s相当）		
(1 kN=101.97 kgf, 1 MPa=10.197 kgf/cm²)		

記

1. 配管材はシリンダや分配器に無理な力が掛からないようフレキシブルホースを使用して下さい。
2. 分配器は機台に固定せず，図示のような余裕を持たせたフォークを用いて回り止めを設けて下さい。
3. 使用油圧力は当シリンダ単体での値です．チャックの仕様欄で指示された値に合わせて使用して下さい。

外注先コード

図面配布部数	
	90
熱処理	91
06	93
	94
	95
31	96
32	97
38	98
43	99
51	M
62A	技術
62B	品・検
68	
71	生産
76	査定
81	設計
	計

除去加工品	m	c
0.5以上 3以下	±0.1	±0.2
3をこえ 6 〃	±0.1	±0.3
6 〃 30 〃	±0.2	±0.5
30 〃 120 〃	±0.3	±0.8
120 〃 400 〃	±0.5	±1.2
400 〃 1000 〃	±0.8	±2.0
鋳鍛品	精級	並級
プレス品	B級	C級

符号	訂正記事	承認日付	承認	点検	担当
5					
4					
3					
2					
1					

納入先

○計画図 ◎納入仕様図
○見積図 ○製作図

尺度 SCALE 1:1

HH4CB140

承認 APPROVED 点検 CHECKED 担当 DESIGNED 名称 TITLE

逆止弁付回転油圧シリンダ

日付 日付 日付

豊和工業株式會社
HOWA MACHINERY, LTD.

図番 DRAWING NO. B－5068B

A2