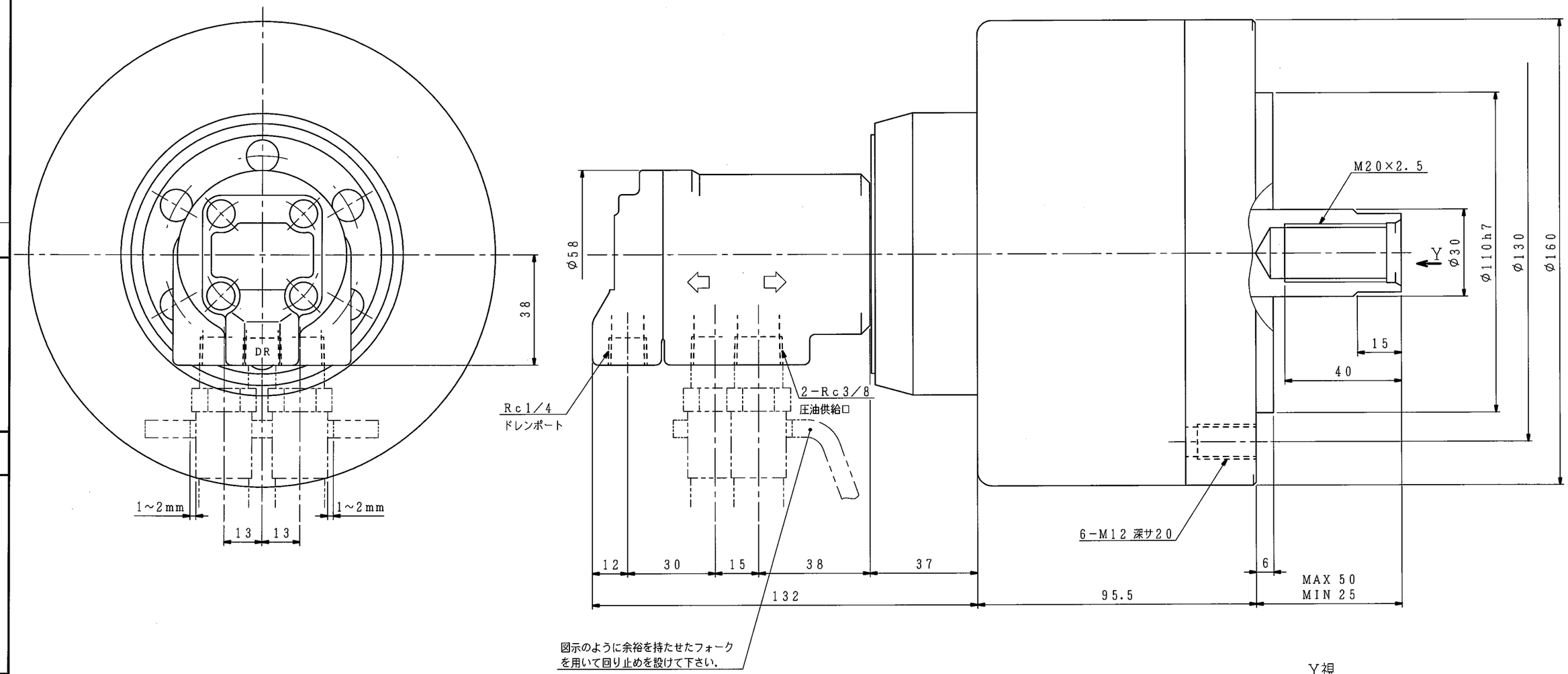

Y視

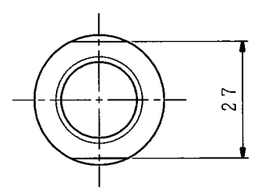

Ⓢ

外注先コード

図面配布部数	
	90
熱処理	91
06	93
	94
	95
31	96
32	97
38	98
43	99
51	M$^{3}_{4}$
62A	技術
62B	品・検
68	
71	生産
76	重定
81	設計
	計

仕様		
シリンダ形番		HH4CB125
シリンダ内径		125 mm
ピストンストローク		25 mm
受圧面積	押側	119.6 cm²
	引側	112.5
使用油圧力	最大	3.4 MPa
	常用	
最高使用回転数		5000 r/min
質量		8.4 kg
慣性モーメント	この値の4倍がGD²に相当します.	0.023 kg·m²
総ドレン量		0.35 L/min 油圧力：3.0 MPa 油温：50℃（出口） 回転数：最高使用回転数 粘度：ISO VG32相当
ドレンポート許容背圧：0.015MPa		
不つりあい量：シリンダ外周にて2.0g以下.（JIS B0905 8 mm/s相当）		
(1 kN=101.97 kgf, 1 MPa=10.197 kgf/cm²)		

記

1. 配管材はシリンダや分配器に無理な力が掛からないようフレキシブルホースを使用して下さい.
2. 分配器は機台に固定せず，図示のような余裕を持たせたフォークを用いて回り止めを設けて下さい.
3. 使用油圧力は当シリンダ単体での値です．チャックの仕様欄で指示された値に合わせて使用して下さい.

除去加工品	m	c
0.5以上 3以下	±0.1	±0.2
3をこえ 6 〃	±0.1	±0.3
6 〃 30 〃	±0.2	±0.5
30 〃 120 〃	±0.3	±0.8
120 〃 400 〃	±0.5	±1.2
400 〃 1000 〃	±0.8	±2.0
鋳鉄品	精級	並級
プレス品	B級	C級

符号	訂正記事	承認日付	承認	点検	担当
5					
4					
3					
2					
1					

納入先

○計画図 ◎納入仕様図
○見積図 ○製作図

尺度 SCALE 1:1

HH4CB125

承認 APPROVED	点検 CHECKED	担当 DESIGNED
日付	日付	日付

名称 TITLE 逆止弁付回転油圧シリンダ

図番 DRAWING NO. B-5067B

豊和工業株式會社
HOWA MACHINERY, LTD.

A2