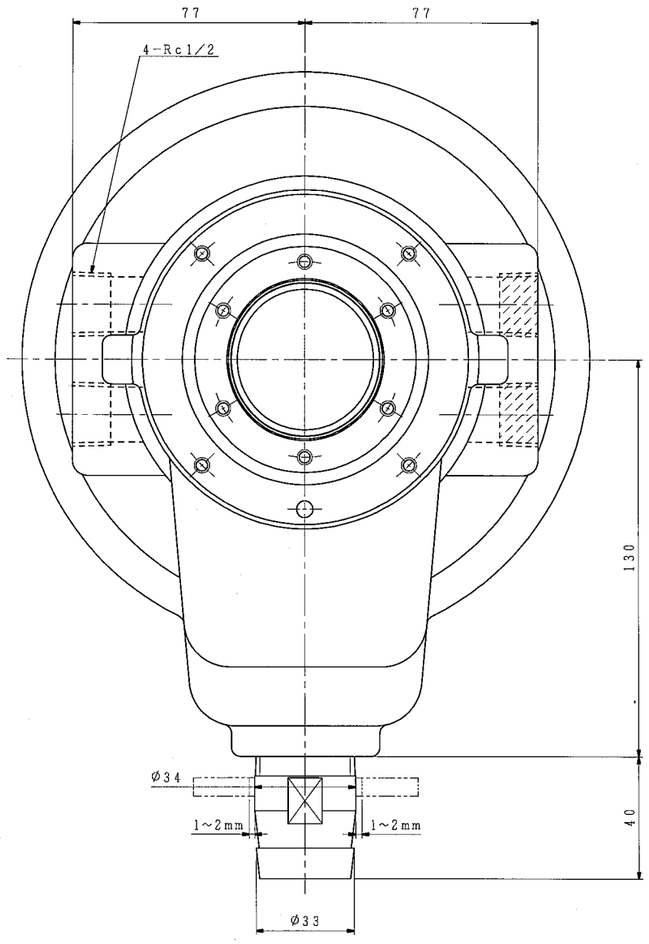

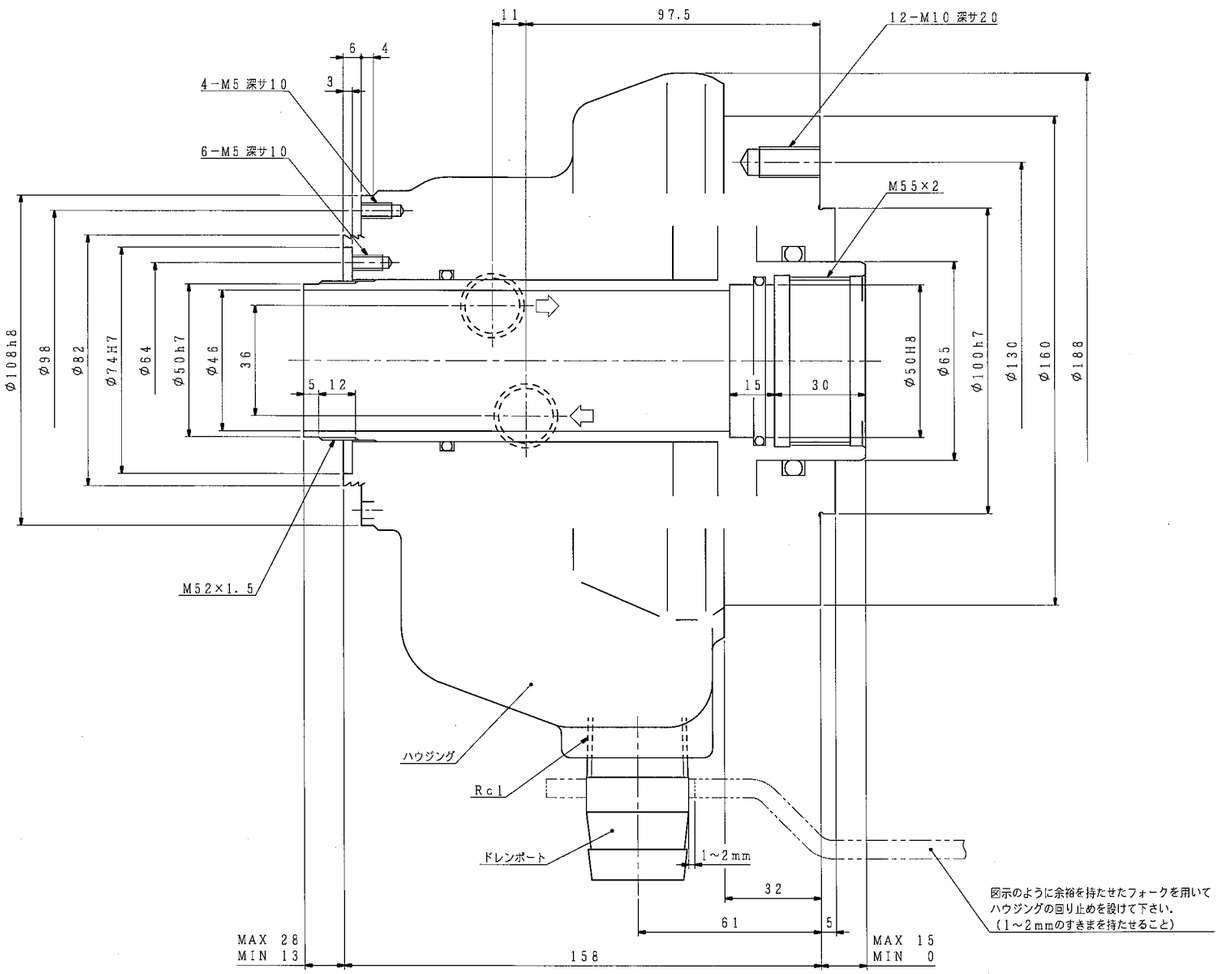

仕様		
シリンダ形番		C1TA115×15
シリンダ内径		115 mm
ピストンストローク		15 mm
受圧面積	押側	81.8 cm²
	引側	70.7
使用油圧力	最大	3.5 MPa
	常用	
最高使用回転数		6300 r/min
質量		11.5 kg
慣性モーメント		この値のみ GD² に相当します。 0.025 kg·m²
総ドレン量		3.0 L/min 油圧力：3.0 MPa 油温：50℃（出口） 回転数：最高使用回転数 粘度：ISO VG32相当
不つりあい量：シリンダ外周にて1.2g以下。（JIS B0905 6.2.2.2.2参照）		
（1 kN=101.97 kgf, 1 MPa=10.197 kgf/cm²）		

記

1. 配管材はシリンダや分配器に無理な力が掛からないようフレキシブルホースを使用して下さい。
2. ドレンポートは上図のように垂直になるようにし，背圧が発生しないようにしてドレンを油圧ユニットに回収して下さい。
3. ハウジングは機台に固定せず，図示のような余裕を持たせたフォークを用いて回り止めを設けて下さい。
4. 立形の機台には使用しないで下さい。
5. ハウジングにはスラスト力を掛けないようにして下さい。
6. 使用油圧力は当シリンダ単体での値です．チャックの仕様欄で指示された値に合わせて使用して下さい。

油圧回路図

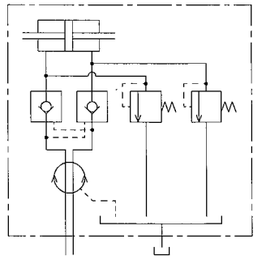

外注先コード

図面配布部数		
	96	
熱処理	95	
85	93	
	94	
	95	
31	95	
32	97	
38	98	
43	99	
51	M	
62A	技術	
62B	品・物	
68		
71	生産	
76	検査	
81	設計	
	計	

除去加工品	m	c
6.5以上	3477	±0.1 ±0.2
3〜6未満	6 〃	±0.1 ±0.3
6 〃	30 〃	±0.2 ±0.5
30 〃	120	±0.3 ±0.8
120 〃	400 〃	±0.5 ±1.2
400 〃	1000 〃	±0.8 ±2.0
鋳物品	鍛造品	溶接品
プレス品	B級	C級

符号	訂正記事	承認日付	承認	点検	担当
5					
4					
3					
2					
1					

納入先

○計画図 ◎納入仕様図 ○見積図 ○製作図

尺度 SCALE 1:1

C1TA115×15

承認 APPROVED 日付 | 点検 CHECKED 日付 | 担当 DESIGNED 日付

名称 TITLE 中空回転油圧シリンダ

図番 DRAWING NO. B−5001G

豊和工業株式會社
HOWA MACHINERY, LTD.

A1