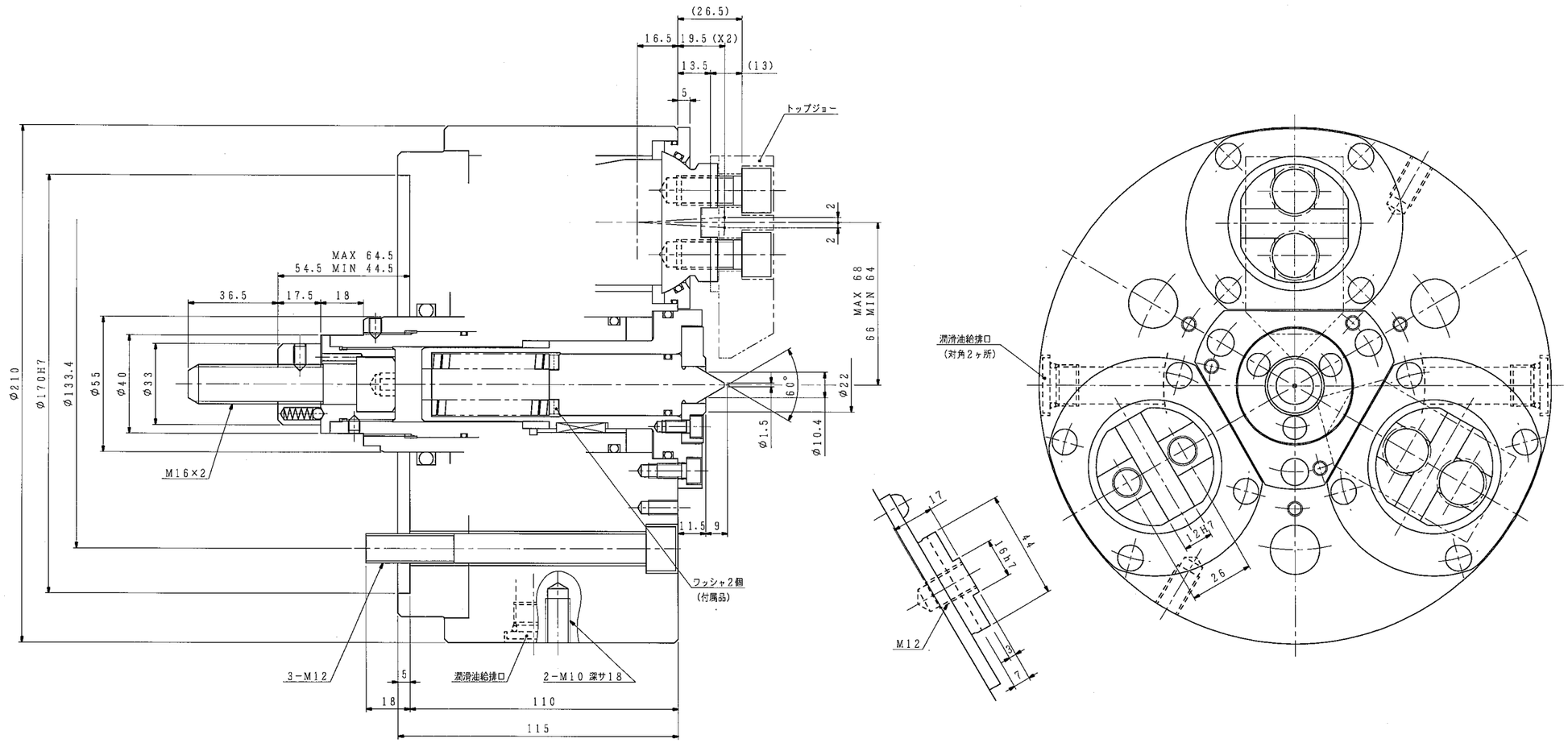

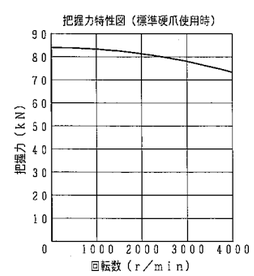

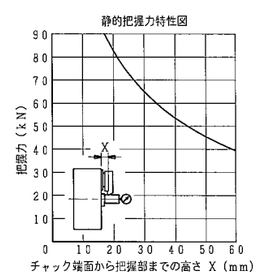

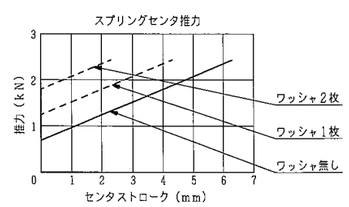

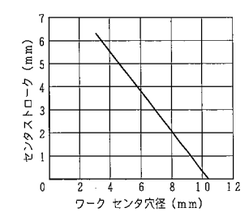

仕様			納入品目		記
チャック形番	H3YS8		H3YS8	1台	1．左記仕様値はこのチャックの最大値を示します．使用油圧力は切削条件およびワーク剛性を考慮のうえ，貴社にて決定願います．
シリンダ形番					
プランジャストローク	20	mm	標準付属品・工具	1式	2．潤滑油の交換を1ヶ月に1回以上行なって下さい．潤滑油の交換はチャック外周の潤滑油給排口より ISO VG68相当の潤滑油を約250mL注入して下さい．
X2位置におけるジョーのストローク（直径）	最大	8 mm			
	常用				
使用油圧力	最大	—— MPa			3．トップジョーは付属していません．
	常用				
許容シリンダ力	25	kN			
把握力（許容シリンダ力時） X2位置において	84	kN			
把握トルク（ ・ ）					
最高使用回転数	4000	r/min			
質量（トップジョーを含まない）	28	kg			
慣性モーメント（トップジョーを含まない） この値のみ GD² に換算します．	0.15	kg・m²			
X2位置における爪の補正量	2	mm			
最大把握径（外径）	65	mm			
（1 kN=101.97 kgf，1 MPa=10.197 kgf/cm²）					

外注先コード

図面配布部数			
		93	
熱処理		91	
06		93	
		94	
		95	
31		55	
32		57	
38		58	
43		59	
51		M1	
62A		組立	
62B		品・加	
68			
71		生産	
76		設定	
81		管理	
		他	

除去加工品	m	c
0.5以上 2以下	±0.1	±0.2
3を超え 6 〃	±0.1	±0.3
6 〃 30 〃	±0.2	±0.5
30 〃 120 〃	±0.3	±0.8
120 〃 400 〃	±0.5	±1.2
400 〃 1000 〃	±0.8	±2.0
鋳造品	精級	粗級
プレス品	B級	C級

納入先	○計画図 ◎納入仕様図 ○見積図 ○製作図

尺度 SCALE 1:1			H3YS8
承認 APPROVED	点検 CHECKED	担当 DESIGNED	名称 TITLE 揺動形3爪コンペンセーティングチャック
日付	日付	日付	図番 DRAWING NO. B−451A

豊和工業株式會社
HOWA MACHINERY, LTD.

符号	訂正記事	承認日付	承認	点検	担当
5					
4					
3					
2					
1					