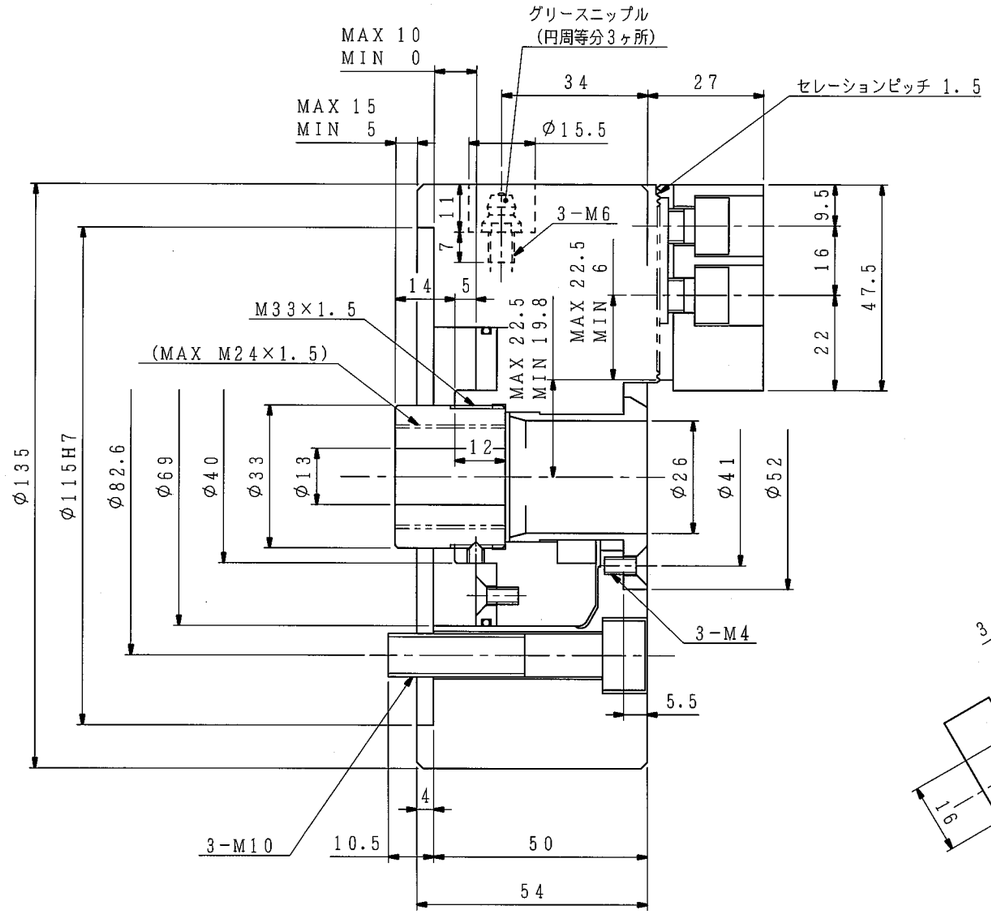

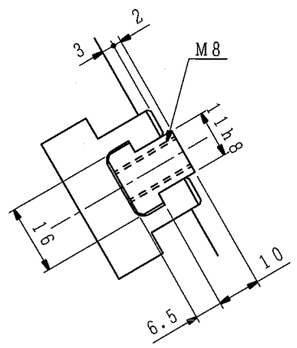

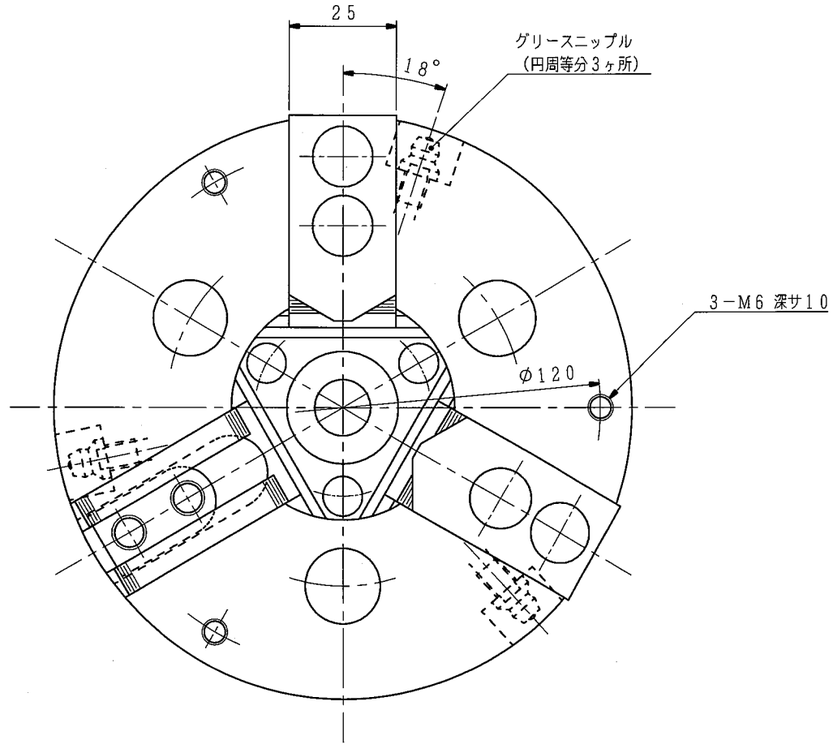

把握力特性図（標準生爪使用時）

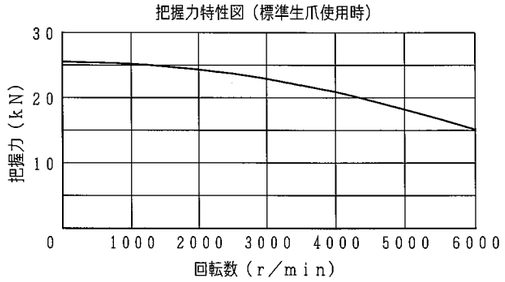

Ⓢ

仕様			納入品目		記
チャック形番	H037M5		H037M5	1台	1. 左記仕様値はこのチャックの最大値を示します．使用油圧力は切削条件およびワーク剛性を考慮のうえ，貴社にて決定願います．
シリンダ形番					
プランジャストローク	10 mm		標準付属品・工具	1式	2. 内径把握時のシリンダ力は，許容シリンダ力の1／2以下としてください．
ジョーのストローク（直径）	最大	5.4 mm			3. チャック本体への潤滑油の供給は，付属の取扱説明書に基づいて，使用環境，使用する切削油の種類等を考慮した上で，図示グリースニップルより定期的に実施願います．
	常用				
使用油圧力	最大	MPa			推奨油種：モリコートEPグリース
	常用				メーカ　：東レ・ダウコーニング（株）
許容シリンダ力	13.7 kN				
把握力（許容シリンダ力時）	25.5 kN				
把握トルク（　〃　）					
最高使用回転数	6000 r/min				
質量	6.3 kg				
慣性モーメント	この値の4倍がGD²に相当します． 0.014 kg・m²				
標準生爪による最大把握径	135 mm				
標準生爪による最小把握径	10 mm				

(1 kN=101.97 kgf, 1 MPa=10.197 kgf/cm²)

外注先コード

図面配布部数			
		90	
熱処理		91	
06		93	
		94	
		95	
31		96	
32		97	
38		98	
43		99	
51		M²	
62A		技術	
62B		品・検	
68			
71		生産	
76		査定	
81		設計	

除去加工品		m	c
0.5以上	3以下	±0.1	±0.2
3をこえ	6〃	±0.1	±0.3
6〃	30〃	±0.2	±0.5
30〃	120〃	±0.3	±0.8
120〃	400〃	±0.5	±1.2
400〃	1000〃	±0.8	±2.0
鋳鉄品		精級	並級
プレス品		B級	C級

符号	訂正記事	承認日付	承認	点検	担当
5					
4					
3					
2					
1					

納入先

○計画図　◎納入仕様図
○見積図　○製作図

尺度 SCALE 1:1

H037M5

承認 APPROVED　点検 CHECKED　担当 DESIGNED
日付　日付　日付

名称 TITLE
楔形3爪ビッグホローチャック

図番 DRAWING NO. B-415A

豊和工業株式會社
HOWA MACHINERY, LTD.

A2