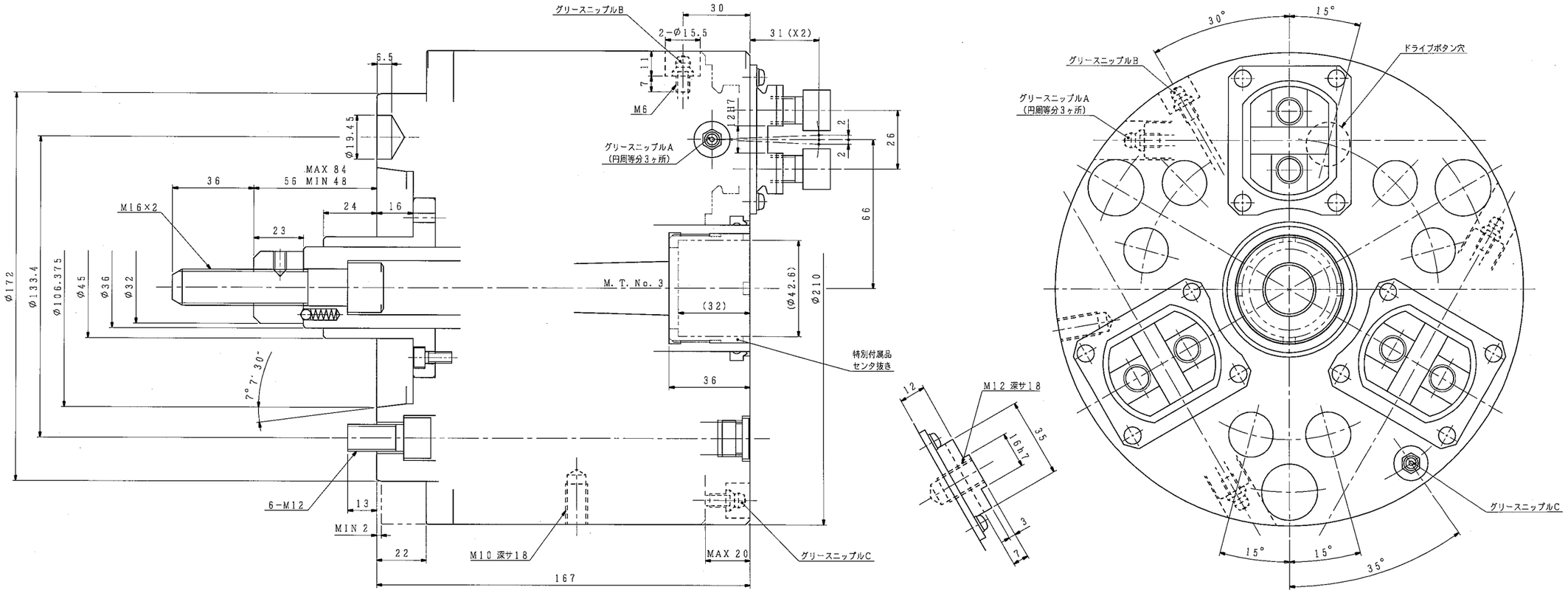

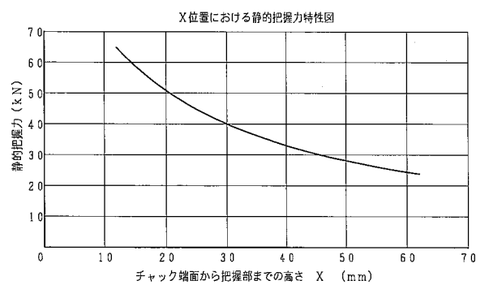

仕様			納入品目		記
チャック形番	H056M8 A6-J		H056M8 A6-J	1台	1. 左記仕様値はこのチャックの最大値を示します．使用油圧力は切削
シリンダ形番					条件およびワーク剛性を考慮のうえ，貴社にて決定願います．
ブランジャストローク	36	mm	標準付属品・工具	1式	2. チャック本体への潤滑油の供給は，付属の取扱説明書に基づいて．
X2位置におけるジョーのストローク(直径)	最大 8	mm			使用環境，使用する切削油の種類等を考慮した上で，図示グリース
	常用				ニップルより定期的に実施願います．
使用油圧力	最大	MPa			推奨油種：モリコートEPグリース
	常用				メーカ ：東レ・ダウコーニング(株)
許容シリンダ力	19.6	kN			
把握力(許容シリンダ力時) X2位置において	39.2	kN			
把握トルク(〃)					
最高使用回転数	4000	r/min			
質量	40	kg			
慣性モーメント	この値がGD²に相当します。 0.23	kg·m²			
爪の補正量	1(半径にて)	mm			
最大把握径	70	mm			
最小把握径	※26(7)	mm			

※( )内はフェースドライバのみ使用時の最小把握径です．

(1 kN=101.97 kgf, 1 MPa=10.197 kgf/cm²)

外注先コード

図面配布部数

熱処理		90	
05		91	
		93	
		94	
		95	
31		96	
32		97	
36		98	
43		99	
51		M2	
52A	焼鈍		
52B	品・材		
68			
71	発	番	
76	設	定	
81	図	形	
	上		

除去加工品 m c

0.5以上 1以下	±0.1	±0.2	
1を超え 6 〃	±0.2	±0.3	
6 〃 30 〃	±0.2	±0.5	
30 〃 120 〃	±0.3	±0.8	
120 〃 400 〃	±0.5	±1.2	
400 〃 1000 〃	±0.8	±2.0	

品	種類	区分
購入品		
ゲレス品	B級	C級

納入先

○計画図 ◎納入仕様図 ○見積図 ○製作図

符号	訂正記事	承認日付	承認	点検	担当
3					
2					
1					

尺度 SCALE 1:1

H056M8 A6-J

承認 APPROVED 日付 | 点検 CHECKED 日付 | 担当 DESIGNED 日付

名称 TITLE コンビネーションチャック

図番 DRAWING NO. B-332G

豊和工業株式會社
HOWA MACHINERY, LTD.

A1