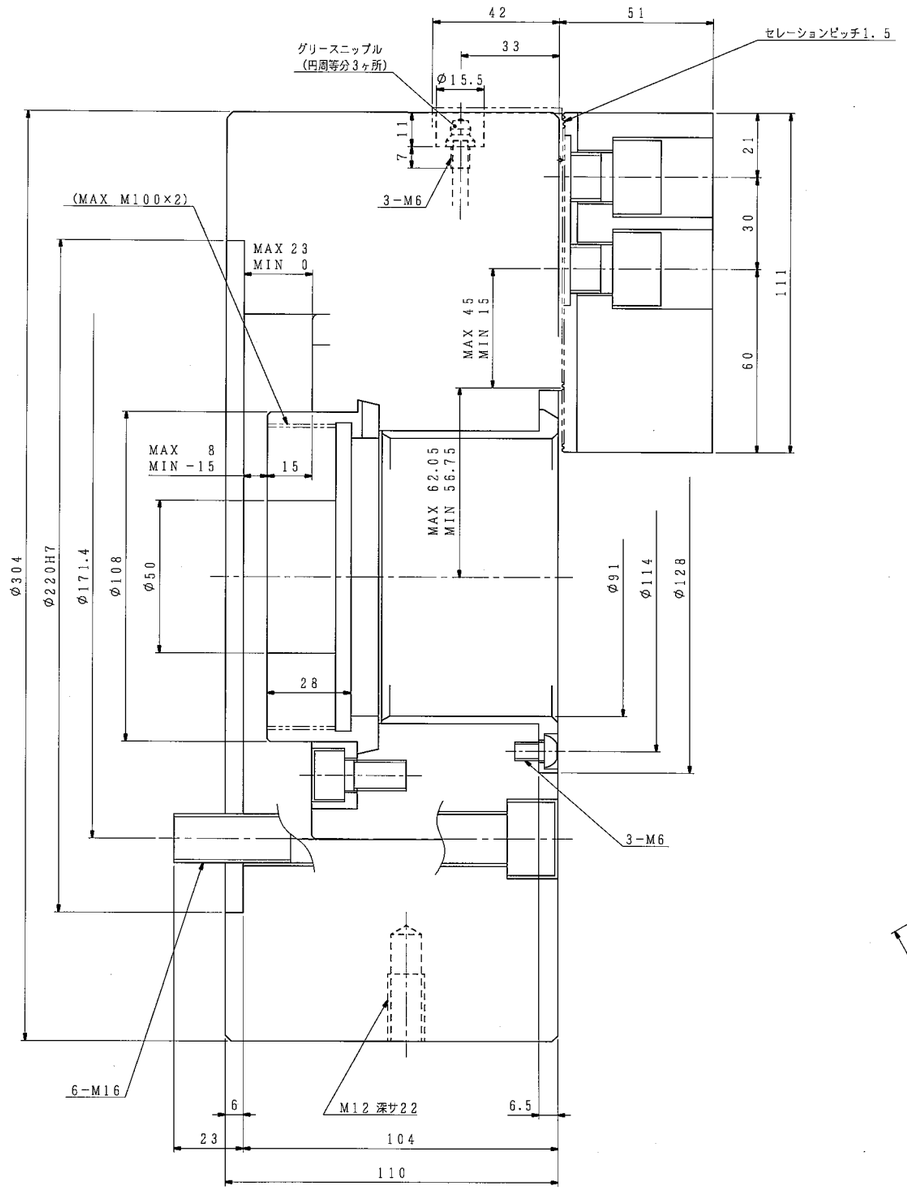

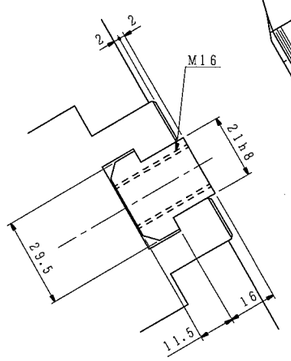

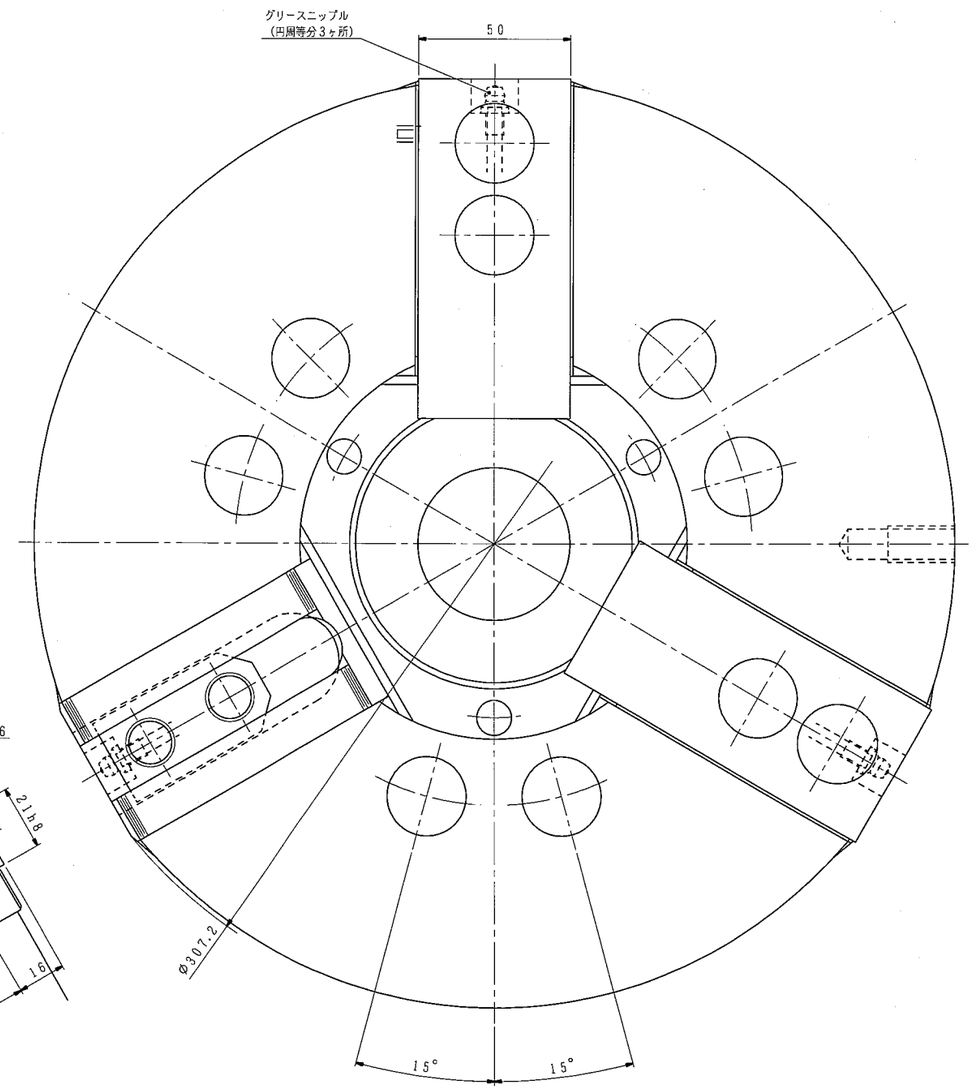

仕様			納入品目		記
チャック形番	H3KT12		H3KT12	1台	1. 左記仕様値はこのチャックの最大値を示します．使用油圧力は切削条件およびワーク剛性を考慮のうえ，貴社にて決定願います．
シリンダ形番					
プランジャストローク	23	mm	標準付属品・工具	1式	2. 内径把握時のシリンダ力は，許容シリンダ力の1／2以下としてください．
ジョーのストローク（直径）	最大	10.6 mm			3. チャック本体への潤滑油の供給は，付属の取扱説明書に基づいて，使用環境，使用する切削油の種類等を考慮した上で，図示グリースニップルより定期的に実施願います．
	常用				
使用油圧力	最大	MPa			推奨油種：モリコートEPグリース
	常用				メーカ　：東レ・ダウコーニング（株）
許容シリンダ力	55	kN			
把握力（許容シリンダ力時）	144	kN			
把握トルク（　〃　）		N・m			
最高使用回転数	3300	r/min			
質量	55.9	kg			
慣性モーメント	この値の4倍GD² に相当します． 0.74	kg・m²			
標準生爪による最大把握径	304	mm			
標準生爪による最小把握径	34	mm			

(1 kN=101.97 kgf, 1 MPa=10.197 kgf/cm²)

把握力特性図（標準生爪使用時）

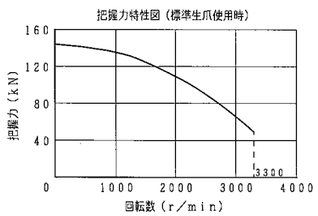

外注先コード

図面配布部数			
		50	
鉄地塗		51	
35		53	
		54	
		55	
31		56	
32		57	
38		58	
43		59	
51	M2		
524	鉄	地	
523	鉄・特		
68			
71	生	産	
76	表	定	
81	設	計	
	計		

除去加工品	m	c
0.5以上 30以下	±0.1	±0.2
30を超え 5・	±0.1	±0.3
5・ 30・	±0.2	±0.5
30・ 120・	±0.3	±0.8
120・ 400・	±0.5	±1.2
400・ 1000・	±0.8	±2.0
鋳／鍛品	粗級	荒級
グレス品	B級	C級

納入先	○計画図 ◎納入仕様図 ○見積図 ○製作図
尺度 SCALE 1:1	H3KT12
承認 APPROVED / 点検 CHECKED / 担当 DESIGNED	名称 TITLE 楔形3爪ビッグホローチャック
日付 / 日付 / 日付	図番 DRAWING NO. B−325G
豊和工業株式會社 HOWA MACHINERY, LTD.	

符号	訂正記事	承認日付	承認	点検	担当
5					
4					
3					
2					
1					

A1