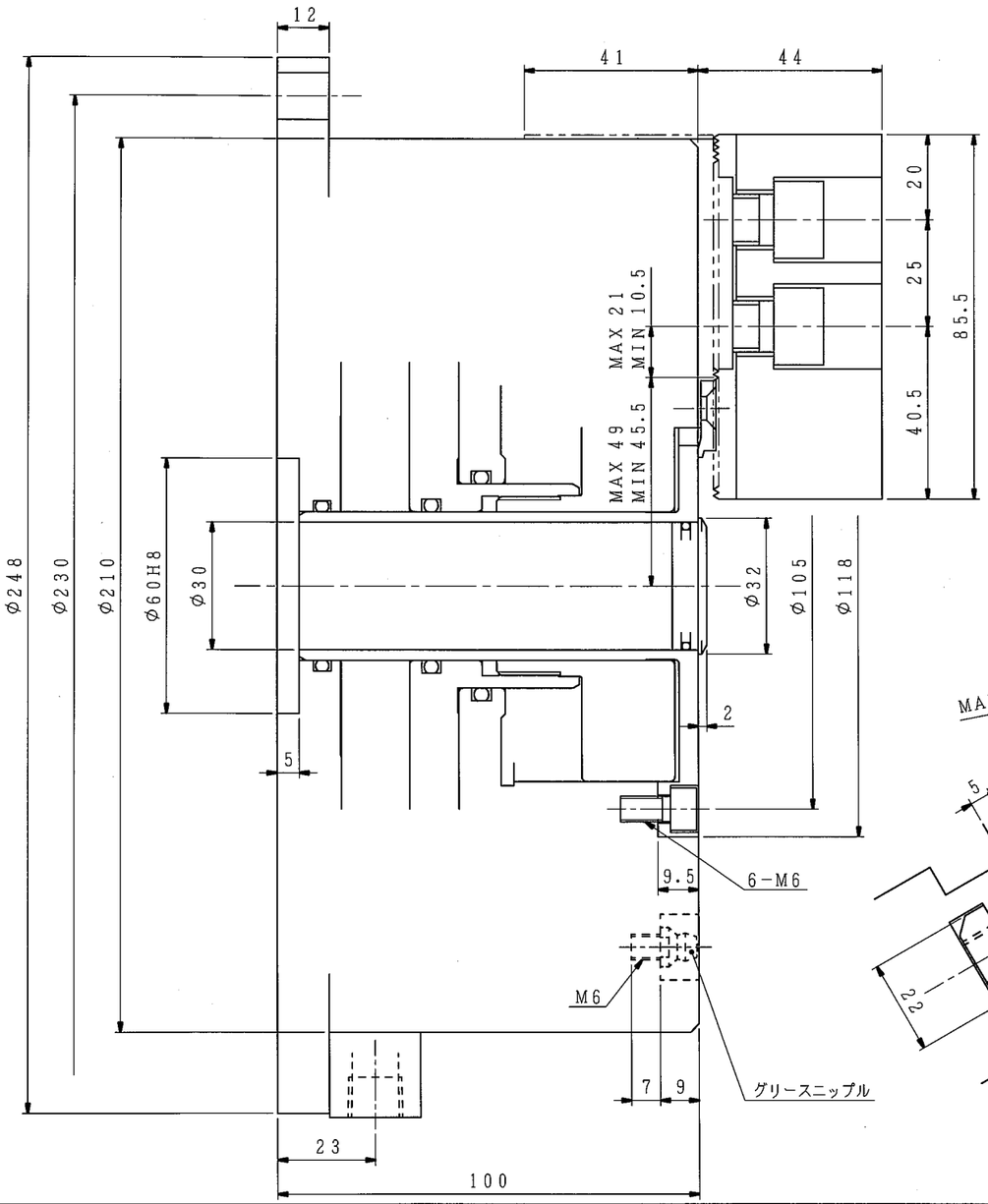

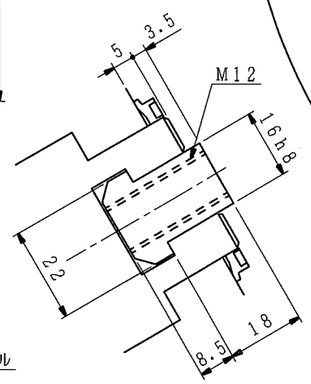

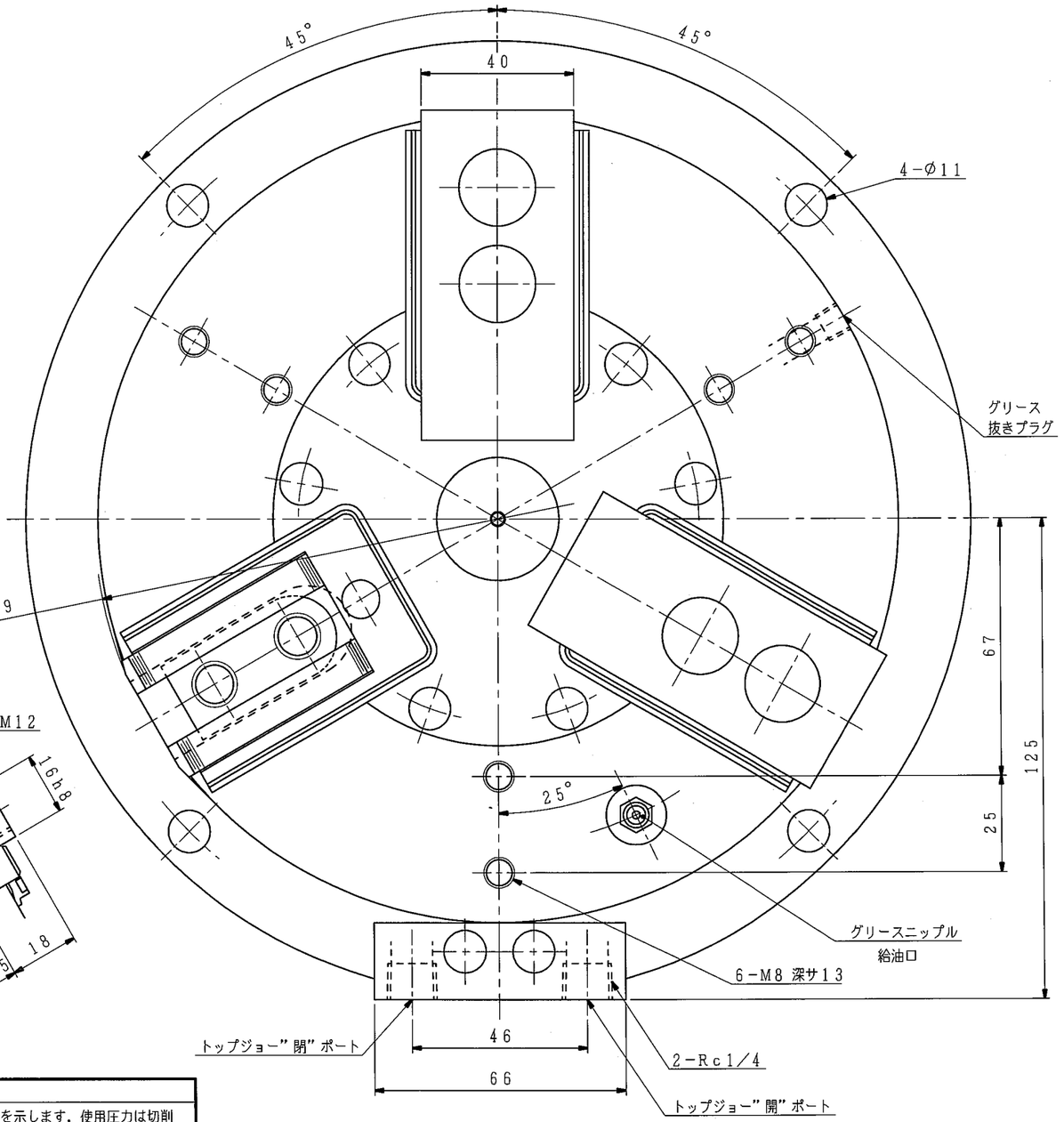

外注先コード

図面配布部数			
		90	
熱処理		91	
06		93	
		94	
		95	
31		96	
32		97	
38		98	
43		99	
51		M$\frac{3}{4}$	
62A		技術	
62B		品・検	
68			
71		生産	
76		査定	
81		設計	
		計	

除去加工品		m	c
0.5以上	3以下	±0.1	±0.3
3を超え	6 〃	±0.1	±0.3
6 〃	30 〃	±0.2	±0.5
30 〃	120 〃	±0.3	±0.8
120 〃	400 〃	±0.5	±1.2
400 〃	1000 〃	±0.8	±2.0
鋳鉄品		精級	並級
プレス品		B級	C級

仕様			
チャック形番	H012D8		
プランジャストローク	16.5	mm	
ジョーのストローク（直径）	最大	7	mm
	常用		
シリンダ内径	180.4	mm	
受圧面積	押側	245.2	cm²
	引側	236.7	
使用圧力	最大	0.7	MPa
	常用		
把握力（最大使用圧力時）	33.3	kN	
把握トルク（〃）		N・m	
質量	26	kg	
標準生爪による最大把握径	210	mm	
標準生爪による最小把握径	38	mm	

(1 kN=101.97 kgf, 1 MPa=10.197 kgf/cm²)

納入品目	
H012D8	1台
標準付属品・工具	1式

記

1. 左記仕様値はこのチャックの最大値を示します．使用圧力は切削条件およびワーク剛性を考慮のうえ，貴社にて決定願います．
2. 内径把握時の使用圧力は，最大使用圧力の1／2以下としてください．
3. チャック本体への潤滑油の供給は，付属の取扱説明書に基づいて，使用環境，使用する切削油の種類等を考慮した上で，図示グリースニップルより定期的に実施願います．

推奨油種：モリコートEPグリース
メーカ　：東レ・ダウコーニング（株）

Ⓢ

符号	訂正記事	承認日付	承認	点検	担当
5					
4					
3					
2					
1					

納入先

○計画図　◎納入仕様図
○見積図　○製作図

尺度 SCALE 1:1

承認 APPROVED　点検 CHECKED　担当 DESIGNED
日付　日付　日付

H012D8

名称 TITLE
軽量形ステーショナリチャック

図番 DRAWING NO. B−243E

豊和工業株式會社
HOWA MACHINERY, LTD.

A2