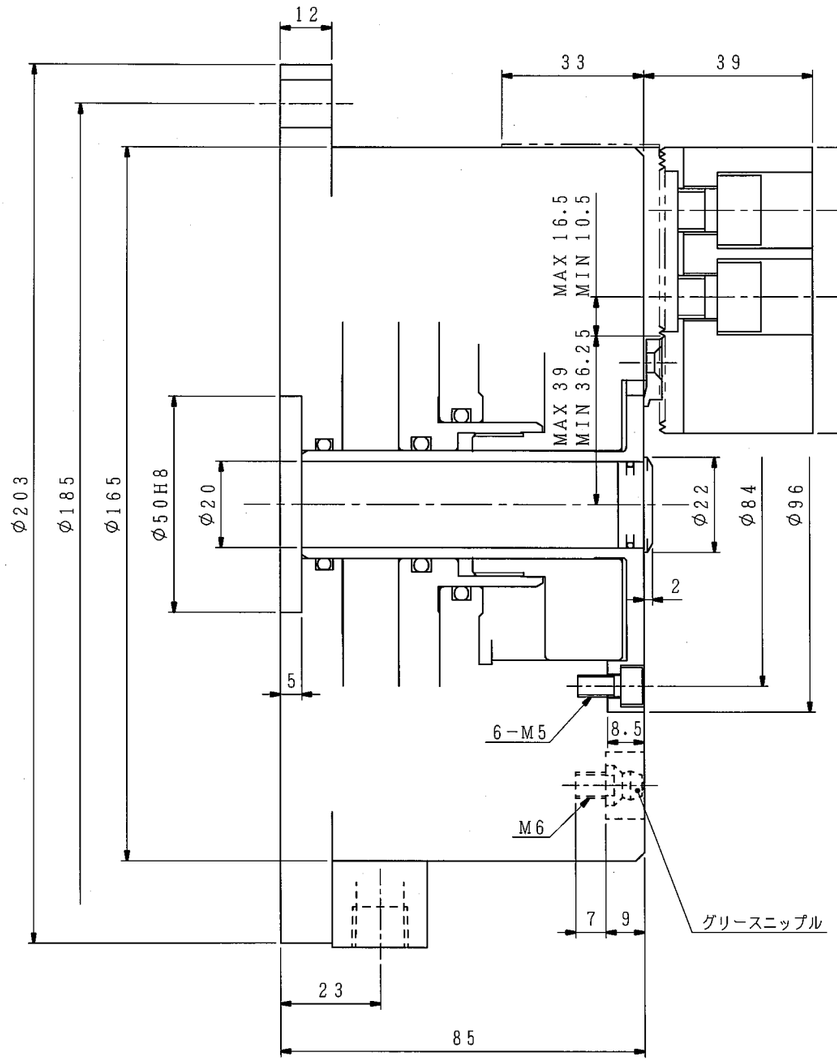

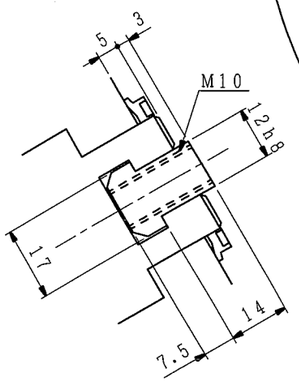

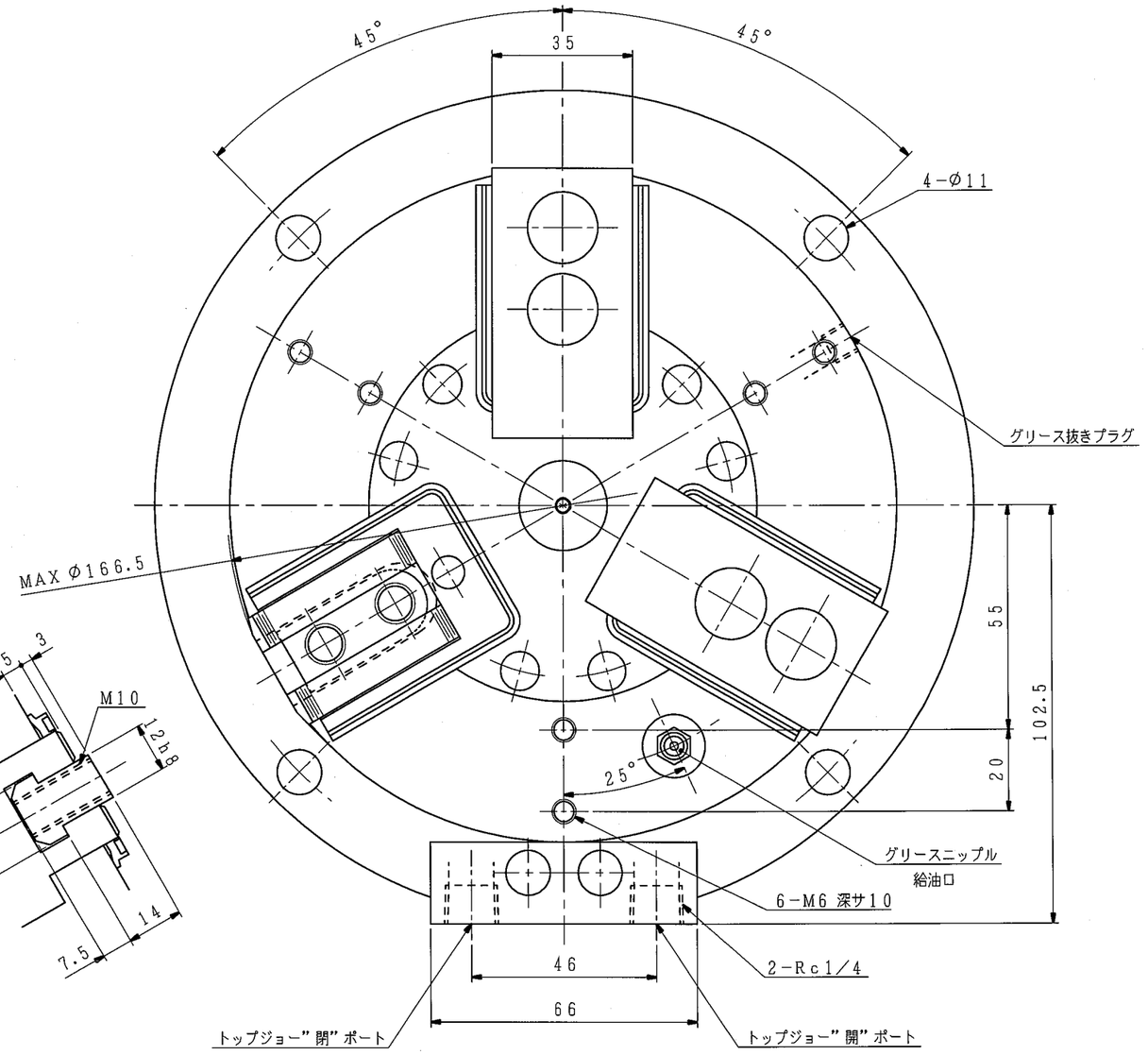

外注先コード

図面配布部数	
	90
熱処理	91
06	93
	94
	95
31	96
32	97
38	98
43	99
51	M^2
62A	技術
62B	品・検
68	
71	生産
76	重定
81	設計
	計

仕様			
チャック形番	H012D6		
プランジャストローク	13	mm	
ジョーのストローク（直径）	最大	5.5	mm
	常用		
シリンダ内径	139.4	mm	
受圧面積	押側	146.9	cm^2
	引側	140.5	
使用圧力	最大	0.7	MPa
	常用		
把握力（最大使用圧力時）	20.6	kN	
把握トルク（〃）		N・m	
質量	15	kg	
標準生爪による最大把握径	165	mm	
標準生爪による最小把握径	36	mm	

(1 kN=101.97 kgf, 1 MPa=10.197 kgf/cm^2)

納入品目		
H012D6	1台	
標準付属品・工具	1式	

記

1. 左記仕様値はこのチャックの最大値を示します．使用圧力は切削条件およびワーク剛性を考慮のうえ，貴社にて決定願います．
2. 内径把握時の使用圧力は，最大使用圧力の1／2以下としてください．
3. チャック本体への潤滑油の供給は，付属の取扱説明書に基づいて，使用環境，使用する切削油の種類等を考慮した上で，図示グリースニップルより定期的に実施願います．

推奨油種：モリコートEPグリース
メーカ　：東レ・ダウコーニング（株）

Ⓢ

除去加工品	m	c
0.5以上 30以下	±0.1	±0.2
3をこえ 6〃	±0.1	±0.3
6〃 30〃	±0.2	±0.5
30〃 120	±0.3	±0.8
120〃 400〃	±0.5	±1.2
400〃 1000〃	±0.8	±2.0
鋳鉄品	精級	並級
プレス品	B級	C級

符号	訂正記事	承認日付	承認	点検	担当
5					
4					
3					
2					
1					

納入先

○計画図　◎納入仕様図
○見積図　○製作図

尺度 SCALE 1:1

H012D6

承認 APPROVED　点検 CHECKED　担当 DESIGNED
日付　日付　日付

名称 TITLE
軽量形ステーショナリチャック

図番 DRAWING NO. B−242E

豊和工業株式會社
HOWA MACHINERY, LTD.

A2