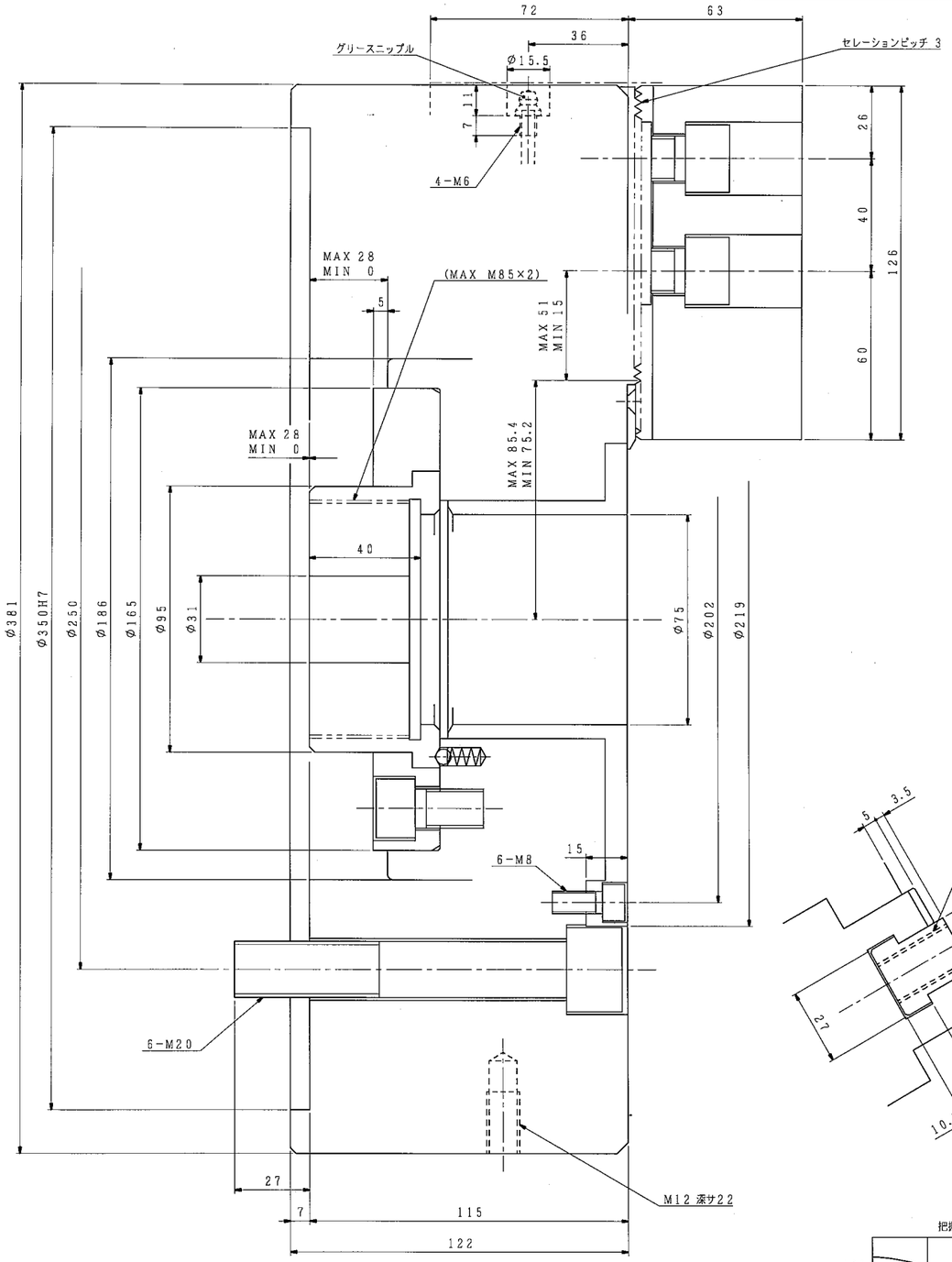

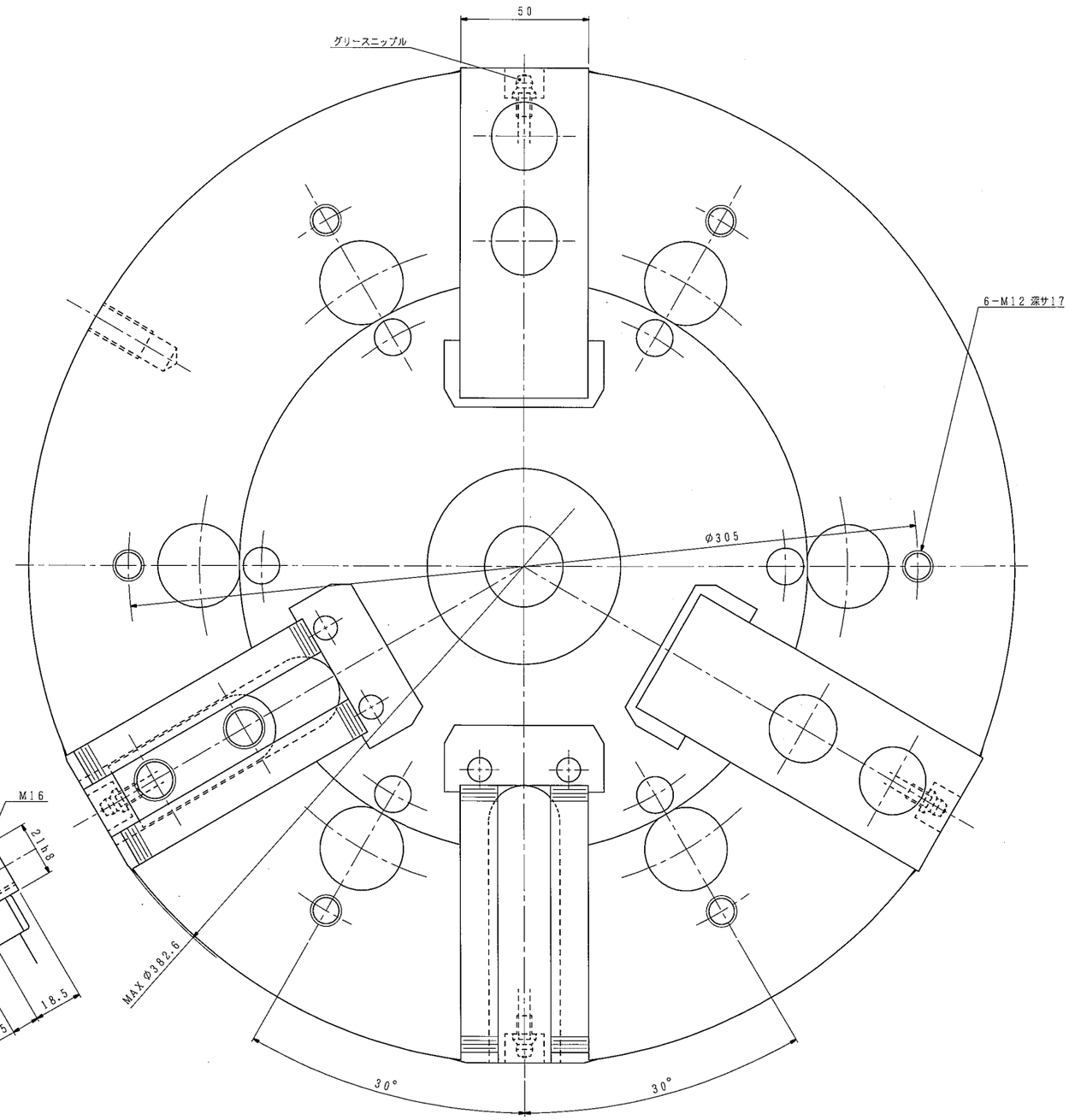

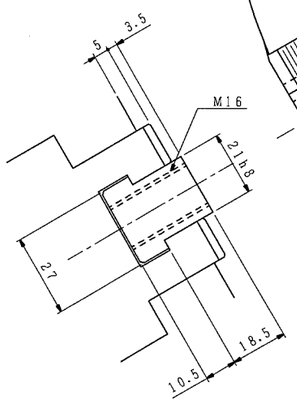

把握力特性図（標準生爪使用時）

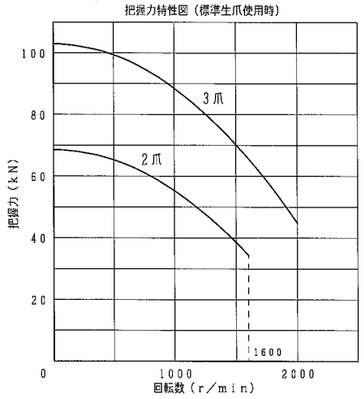

仕様			納入品目		記
チャック形番	H023M15		H023M15	1台	1．左記仕様値はこのチャックの最大値を示します．使用油圧力は切削条件およびワーク剛性を考慮のうえ，貴社にて決定願います．
シリンダ形番			標準生爪（ジョーナット付き）	3個	
プランジャストローク	28	mm	標準付属品・工具	1式	2．内径把握時のシリンダ力は，許容シリンダ力の1／2以下としてください．
ジョーのストローク（直径）	最大	20.4 mm			3．H023Mは，ジョーストロークの中央でバランスが最良になるように調整してあります．
	常用				ジョーストロークの中央以外で使用するとき，バランスが変化し振動を生じることがあります．
使用油圧力	最大	MPa			このような場合は状況に応じて再調整してください．
	常用				4．チャック本体への潤滑油の供給は，付属の取扱説明書に基づいて，使用環境，使用する切削油の種類等を考慮した上で，図示グリースニップルより定期的に実施願います．
許容シリンダ力	2爪	39.2 kN			推奨油種：モリコートEPグリース
	3爪	58.8			メーカ ：東レ・ダウコーニング（株）
把握力（許容シリンダ力時）	2爪	68.6 kN			
	3爪	103			
把握トルク（ 〃 ）					
最高使用回転数	2爪	1600 r/min			
	3爪	2000			
質量	99 kg				
慣性モーメント	1.88 kg・m²	この値のJ値をGD²に換算します．			
標準生爪による最大把握径	381 mm				
標準生爪による最小把握径	7.0 mm				（1 kN=101.97 kgf，1 MPa=10.197 kgf/cm²）

図面配布部数		
	30	
納品先	51	
06	53	
	54	
	55	
31	56	
32	57	
38	58	
43	59	
51	WZ	
52A	技術	
52B	品・検	
58		
71	生産	
76	資材	
81	営業	
	計	

外注先コード

除去加工長	m	″
6, 5A2, 5B7	±1.1	±0.2
34, 5A	5・	±1.1 ±0.3
6・ 33・	±1.2	±0.3
33・ 129	±1.3	±0.4
122・ 4B7・	±1.4	±1.2
4B2・ 4B3・	±1.8	±2.0
第 数 品	規格	記録
プレス品	B級	C級

納入先

○計画図 ◎納入仕様図
○見積図 ○製作図

符号	訂正記事	承認日付	承認	点検	担当
5					
4					
3					
2					
1					

尺度 SCALE 1:1

H023M15

承認 APPROVED 点検 CHECKED 担当 DESIGNED

日付 日付 日付

名称 TITLE 楔形2＆3爪中空チャック

図番 DRAWING NO. B−118E

豊和工業株式會社
HOWA MACHINERY, LTD.

Ⓢ

A1