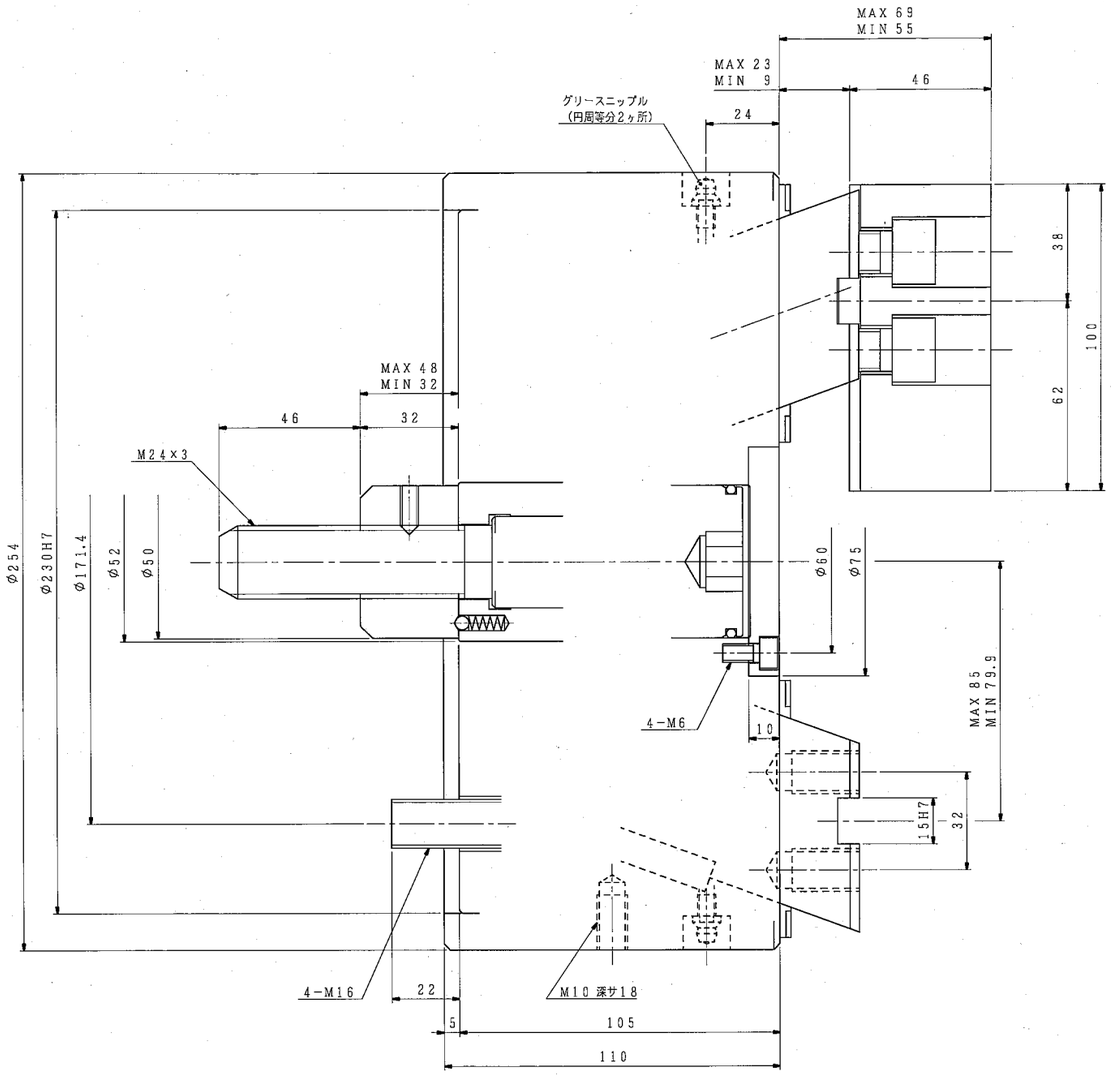

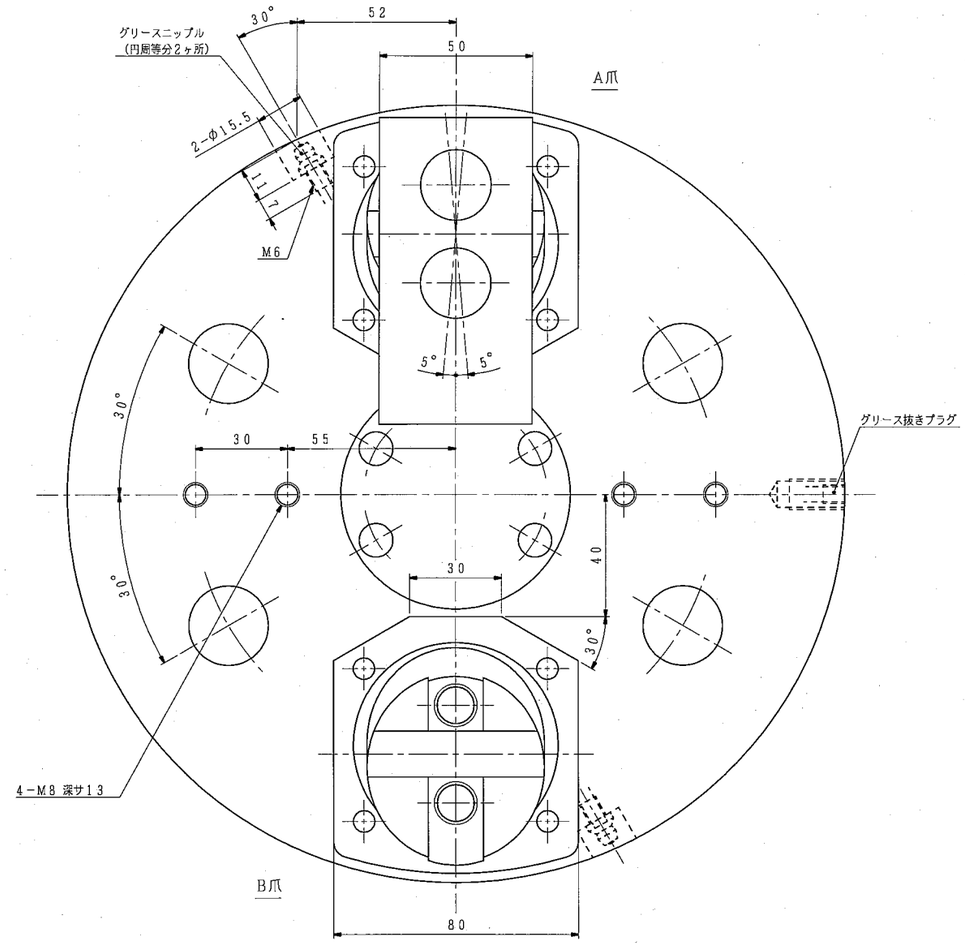

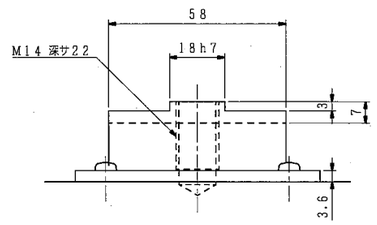

把握力特性図（標準生爪使用時）

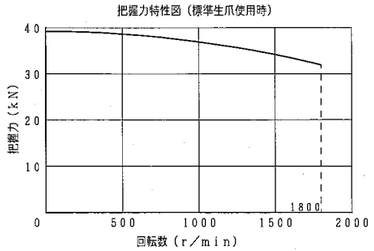

仕様			納入品目		記
チャック形番	H014M10		H014M10	1台	1. 左記仕様値はこのチャックの最大値を示します．使用油圧力は切削条件およびワーク剛性を考慮のうえ，貴社にて決定願います．
シリンダ形番					
プランジャストローク	16	mm	標準付属品・工具	1式	2. A爪は左右に約5°首を振るイコライズジョーとなっています．B爪はキーにて固定されていますので回りません．
ジョーのストローク（直径）	最大 10.2	mm			
	常用				3. チャック本体への潤滑油の供給は，付属の取扱説明書に基づいて，使用環境，使用する切削油の種類等を考慮した上で，図示グリースニップルより定期的に実施願います．
使用油圧力	最大	MPa			
	常用				
許容シリンダ力	24.5	kN			推奨油種：モリコートEPグリース
把握力（許容シリンダ力時）	39.2	kN			メーカ　：東レ・ダウコーニング（株）
把握トルク（　〃　）					
最高使用回転数	1800	r/min			
質量	42	kg			
慣性モーメント	0.38	kg・m² (この値のD4倍がGD²に相当します。)			
標準生爪による最大把握径	254	mm			
標準生爪による最小把握径	50	mm			

(1 kN=101.97 kgf, 1 MPa=10.197 kgf/cm²)

外注先コード

図面配布部数

		50	
熱処理		91	
05		93	
		94	
		95	
31		96	
32		97	
38		98	
43		99	
51		M2	品番
52A			
52B		品・検	
56			
71		生産	
74		管理	
81		協力	
		他	

除去加工部

m	c
0.5以上 30以下	±0.1	±0.2
30を超え 120以下	±0.2	±0.5
120を超え 400以下	±0.3	±0.8
400を超え 1000以下	±0.5	±1.2
1000を超え	±0.8	±2.0

品番	品名	材質	数量
ノレス品		B級	C級

符号	訂正記事	承認日付	承認	点検	担当
3					
2					
1					
0					

納入先

○計画図 ◎納入仕様図
○見積図 ○製作図

尺度 SCALE 1:1

承認 APPROVED　点検 CHECKED　担当 DESIGNED

日付　日付　日付

名称 TITLE: 2爪ドローダウンチャック

図番 DRAWING NO. B-96E

H014M10

豊和工業株式會社
HOWA MACHINERY, LTD.

Ⓢ