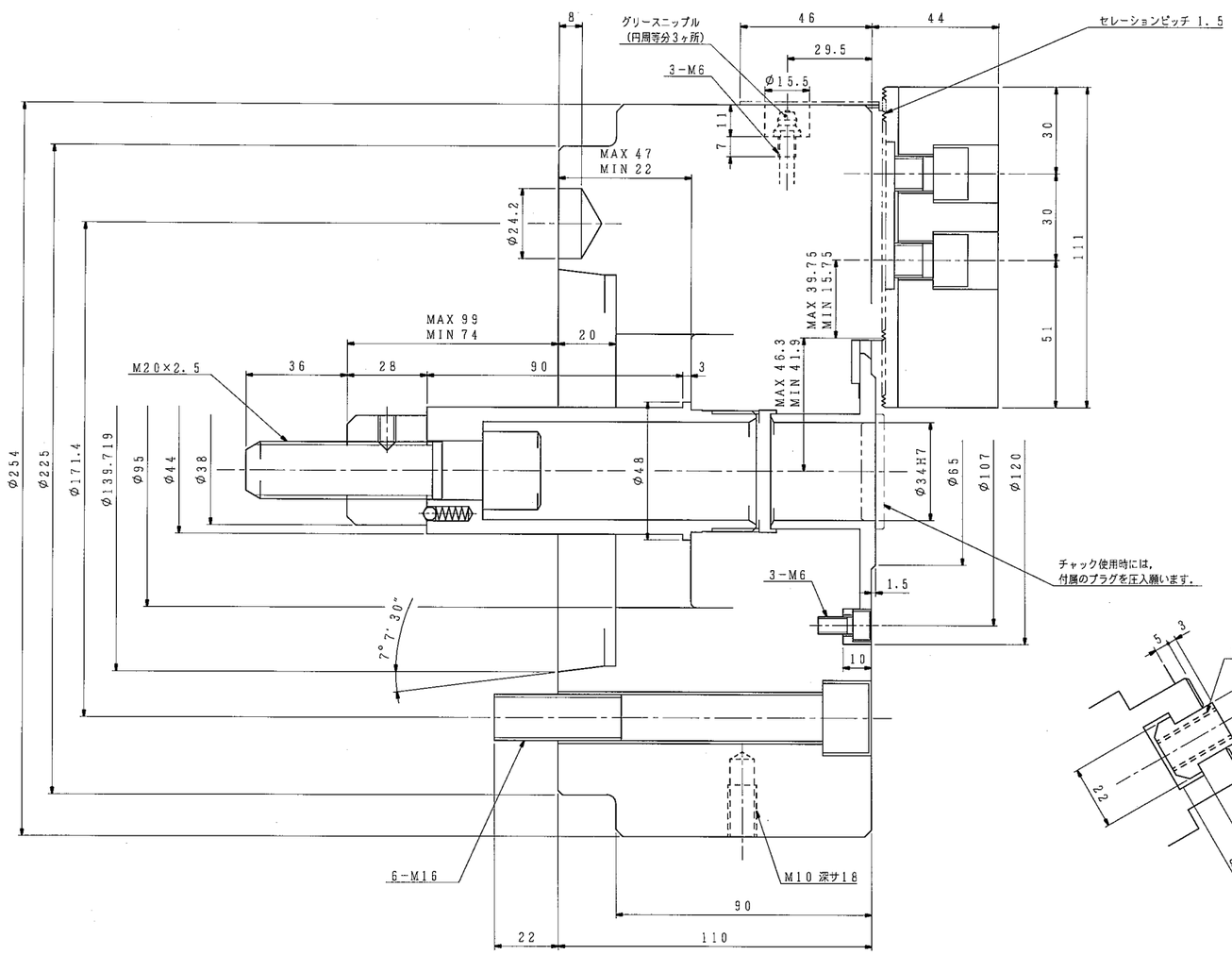

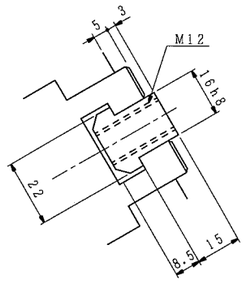

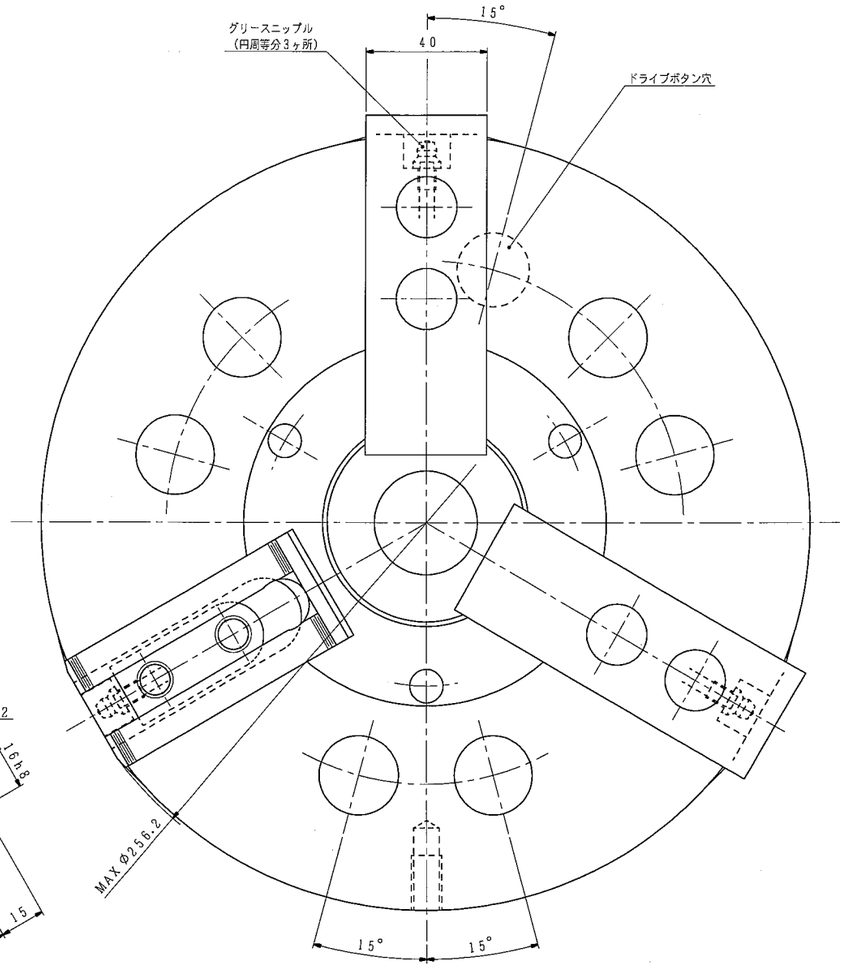

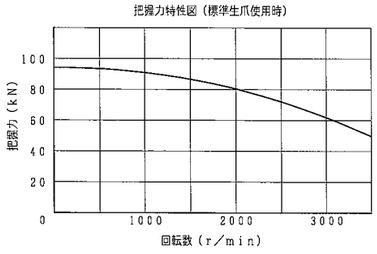

仕様			納入品目		記
チャック形番	H01MA10S A8-J		H01MA10S A8-J	1台	1. 左記仕様値はこのチャックの最大値を示します. 使用油圧力は切削条件およびワーク剛性を考慮のうえ, 貴社にて決定願います.
シリンダ形番					
プランジャストローク	25 mm		標準付属品・工具	1式	2. 内径把握時のシリンダ力は, 許容シリンダ力の1/2以下としてください.
ジョーのストローク (直径)	最大	8.8 mm			3. チャック本体への潤滑油の供給は, 付属の取扱説明書に基づいて, 使用環境, 使用する切削油の種類等を考慮した上で, 図示グリースニップルより定期的に実施願います.
	常用				
使用油圧力	最大	MPa			推奨油種：モリコートEPグリース
	常用				メーカ ：東レ・ダウコーニング (株)
許容シリンダ力	30.4 kN				
把握力 (許容シリンダ力時)	94.1 kN				
把握トルク (〃)					
最高使用回転数	3500 r/min				
質量	41 kg				
慣性モーメント	この値の4倍GD²に用います.	0.33 kg·m²			
標準生爪による最大把握径	254 mm				
標準生爪による最小把握径	24 mm				
(1 kN=101.97 kgf, 1 MPa=10.197 kgf/cm²)					

外注先コード

図面配布部数

		90	
熱処理		91	
06		93	
		94	
		95	
31		96	
32		97	
36		98	
43		99	
51		M1	
62A		検査	
62B		品・印	
68			
71		生産	
75		発注	
81		設計	
		計	

除去加工品 m ㎡

0.5以上	1以下	±0.1	±0.2
3を超え	6 ・	±0.2	±0.3
6 ・	30 ・	±0.2	±0.5
30 ・	120 ・	±0.3	±0.8
120 ・	400 ・	±0.5	±1.2
400 ・	1000 ・	±0.8	±2.0

第	数	品	用紙	正数
ノレス	品	B級	C級	

把握力特性図 (標準生爪使用時)

符号	訂正記事	承認日付	承認	点検	担当
5					
4					
3					
2					
1					

納入先

○計画図 ◎納入仕様図
○見積図 ○製作図

尺度 SCALE 1:1

H01MA10S A8-J

承認 APPROVED | 点検 CHECKED | 担当 DESIGNED | 名称 TITLE

日付 | 日付 | 日付

楔形3爪セレーテッドチャック

豊和工業株式會社
HOWA MACHINERY, LTD.

図番 DRAWING NO. B-22D

A1