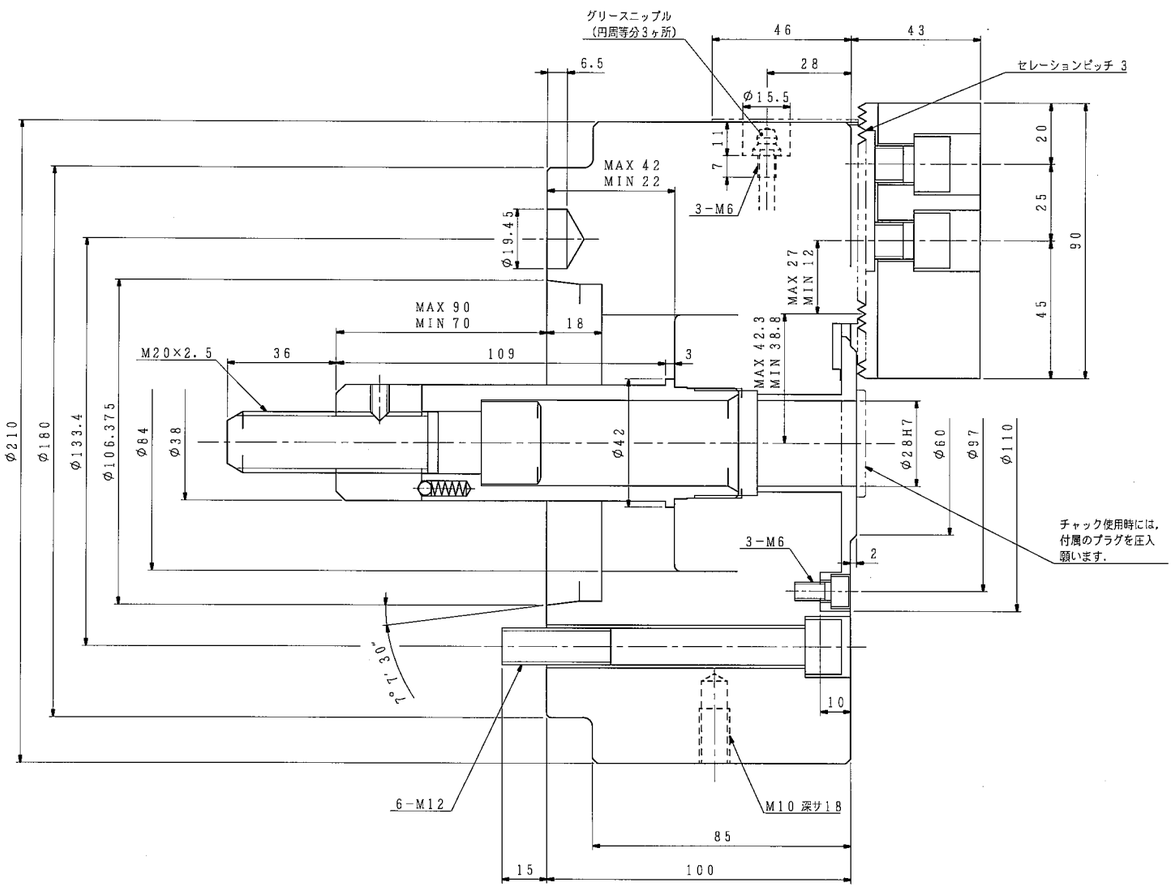

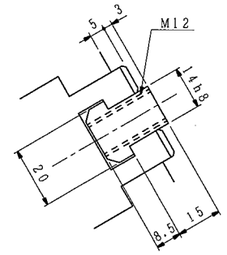

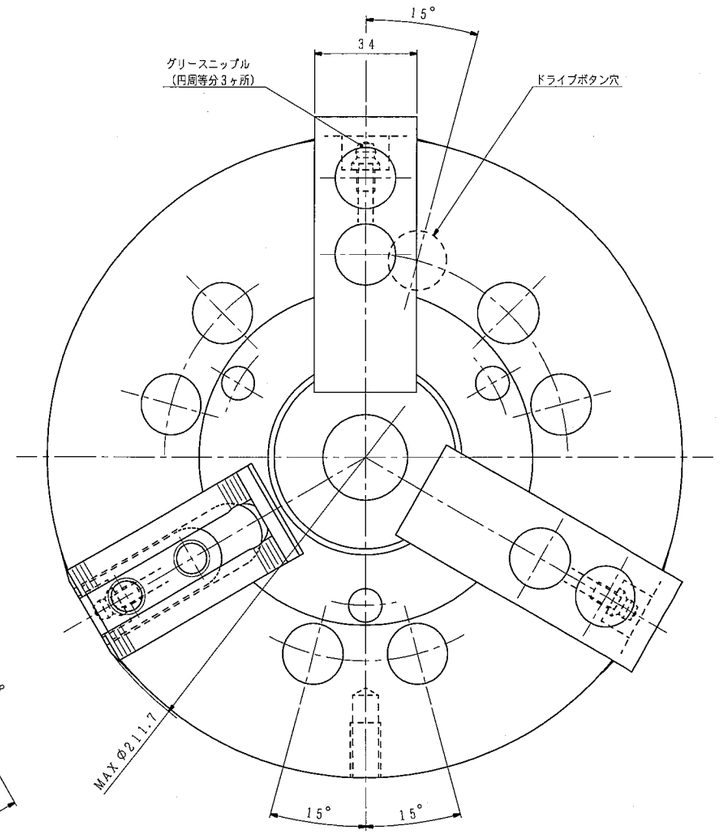

把握力特性図（標準生爪使用時）

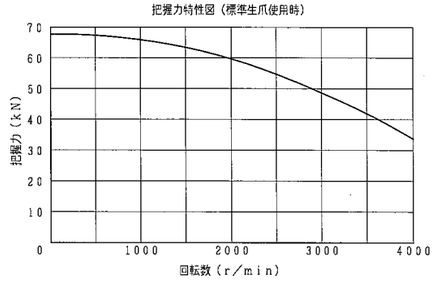

仕様			納入品目		記
チャック形番	H01MA8 A6−J		H01MA8 A6−J	1台	1．左記仕様値はこのチャックの最大値を示します．使用油圧力は切削
シリンダ形番					条件およびワーク剛性を考慮のうえ，貴社にて決定願います．
プランジャストローク	20	mm	標準付属品・工具	1式	2．内径把握時のシリンダ力は，許容シリンダ力の1／2以下としてく
ジョーのストローク（直径）	最大	7 mm			ださい．
	常用				3．チャック本体への潤滑油の供給は，付属の取扱説明書に基づいて，
使用油圧力	最大	MPa			使用環境，使用する切削油の種類等を考慮した上で，図示グリース
	常用				ニップルより定期的に実施願います．
許容シリンダ力	24.5	kN			推奨油種：モリコートEPグリース
把握力（許容シリンダ力時）	67.7	kN			メーカ ：東レ・ダウコーニング（株）
把握トルク（ 〃 ）					
最高使用回転数	4000	r/min			
質量	25	kg			
慣性モーメント	この値のGD²に相当します． 0.14	kg・m²			
標準生爪による最大把握径	210	mm			
標準生爪による最小把握径	18	mm			

(1 kN=101.97 kgf, 1 MPa=10.197 kgf/cm²)

外注先コード

図面配布部数

		99	
納期		91	
05		93	
		94	
		95	
31		96	
32		97	
38		98	
43		99	
51	M²		
62A	検	査	
623	品・部		
58			
71	仕	上	
75	発	送	
81	出	荷	
	ト		

除去加工品

	m	C
0.5以上 3以下	±0.1	±0.2
3を超え 6 〃	±0.2	±0.3
6 〃 30 〃	±0.2	±0.5
30 〃 120 〃	±0.3	±0.8
120 〃 400 〃	±0.5	±1.2
400 〃 1000 〃	±0.8	±2.0
鋳 鍛 品	機級	実級
プレス品	B級	C級

符号	訂正記事	承認日付	承認	点検	担当
△5					
△4					
△3					
△2					
△1					

納入先

○計画図 ◎納入仕様図
○見積図 ○製作図

尺度 SCALE 1:1

H01MA8 A6−J

承認 APPROVED | 点検 CHECKED | 担当 DESIGNED

日付 | 日付 | 日付

名称 TITLE 楔形3爪セレーテッドチャック

図番 DRAWING NO. B−10D

豊和工業株式會社
HOWA MACHINERY, LTD.

Ⓢ

△1